SAMEDI 27 OFF 4

RAHMEN

Off 4, Aluminium 6061 T4-T6, konifizierte Hydroforming-Rohre, in den Rahmen integrierter Bosch PowerTube-Akku (horizontal), innenliegende Zugführung

GABEL

RockShox, Recon Silver TK, mit extern einstellbarer Zugstufe, TurnKey-Lockout, 100 mm Federweg, 15 x 110 mm Boost, 42 mm Offset, mini-Schutzblech kompatibel

MOTOR

Bosch Performance Line CX Antriebssystem – 85 Nm Drehmoment mit einem kontiunierlichen Output. Optimierter eMTB-Modus, erweiterte Boost-Funktion – Kompakt, leicht, minimaler Tretwiderstand und extrem reaktionsschnelles Ansprechverhalten, Nennleistung 250 W, bis max. 600 W. Unterstützung bis zu 340 %.

AKKU

Bosch, PowerTube 625 Wh

REICHWEITE

Bis zu 116 km. Berechnen Sie Ihre Akku-Laufzeit

BATTERIELADEGERÄT

Bosch, 4 Ah

DISPLAY

Bosch Purion – 5 Fahrmodi (Eco, Tour, eMTB, Turbo, Off) – „Schiebehilfe“

SCHALTWERK

Shimano, Deore, RD-M5100-SGS, 11-fach

KETTENBLATT

FSA, 34 Zähne Narrow Wide optimiert, Direct-Mount

KASSETTE

Shimano, Deore, CS-M5100-11S, 11-51 Zähne

KETTE

Sram, PC1110, 11-fach mit Powerlock

SCHALTHEBEL

Shimano, Deore, SL-M5100 Rapidfire Plus

KURBELGARNITUR

Moustache, Aluminium, 170 mm

BREMSEN

Shimano, MT400 Hydraulische Scheibenbremsen

BREMSSCHEIBEN VORNE/HINTEN (IN MM)

Shimano, 203 mm Bremsscheibe vorne und 180 mm hinten

NABEN

Vorn = Shimano, 32 Loch, 15 x 110 mm, mit Steckachse Hinten = Shimano, 32 Loch, 9 x 141 mm, mit Schnellspanner

FELGEN

Moustache, asymmetrisch, Aluminium 6061E, geschweisst, Hohlkammer, 32 Loch, 27,5", 35mm breit, Tubeless-kompatibel (mit Flap)

REIFEN

Maxxis, Rekon 27.5 x 2.80

SATTEL

Moustache, ergonomisch

SATTELSTÜTZE

KS-900I, Teleskopsattelstütze mit Remote-Hebel, 31,6 mm Größe S = 100 mm Hub Größe M/L = 125 mm Hub Größe XL = 150 mm Hub

SATTELKLEMMUNG

Aluminium 34,9 mm

LENKER

Moustache, Aluminium 740mm, 15 mm Rise, 9° Biegung nach hinten, 5° Kröpfung nach oben

VORBAU

Moustache, 3D-geschmiedetes Aluminium, 60mm

HEADSET

FSA, No 57B

GRIFFE

Ergonomisch, Dual-Density

PEDALE

Plattformpedale aus Kunstharz mit Reflektoren

GARANTIE

5 Jahre auf Rahmen und Gabel Moustache Bikes – 2 Jahre auf Motor, Akku (bzw. 500 Ladezyklen) und Zubehör

GRÖSSEN

Small (1,55 - 1,70), Medium (1,68 - 1,83), Large (1,80 - 1,95), X-Large (1,90 - 2,05)

FARBE

Black, glossy

TOTAL WEIGHT AUTHORIZED

135 kg

GEWICHT

22.6 kg

Scannen, um dieses Fahrrad online zu finden

MOUSTACHE

SAMEDI 27
OFF 4

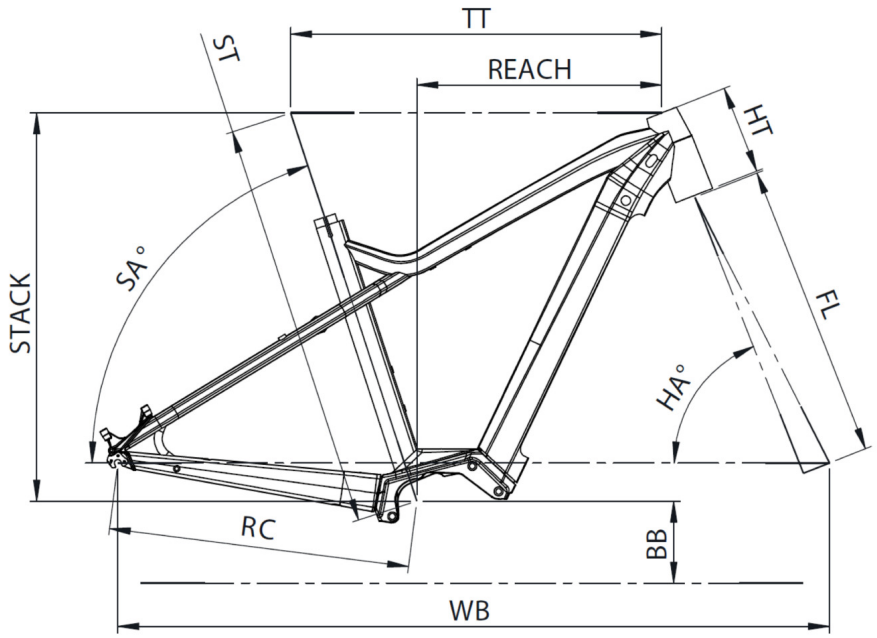

TAILLE - ST	mm	420 (S)	470 (M)	530 (L)	580 (XL)
Taille utilisateur (à titre indicatif)	m	1,55 - 1,70	1,68 - 1,83	1,80 - 1,95	1,90 - 2,05
Tube supérieur (mesure horizontale) - TT	mm	560	585	610	635
Bases - RC	mm	475	475	475	475
Douille de direction - HT	mm	140	140	150	160
Empattement - WB	mm	1130	1148	1168	1193
Longueur de fourche - FL	mm	519	519	519	519
Hauteur boitier - BB	mm	321	321	321	321
Angle de selle - SA	°	70,5	70	70	70
Angle de direction - HA	°	66	66,5	67	67
Reach	mm	343	361	382	405
Stack	mm	623	625	638	648

Scannen, um dieses Fahrrad online zu finden

MOUSTACHE