LUNDI 27 EDITION LIMITÉE

L7LOBM300270



Les spécifications des produits peuvent changer sans préavis. Informations non contractuelles.

CADRE
Lundi 27 à enjambement bas, aluminium 6061 T4-T6, tubes hydroformés et extrudés à triple cavités pour une rigidité optimale.

FOURCHE
Lundi, aluminium, avec passage des câbles intégré et fixations pour porte-bagages avant

MOTEUR
Bosch, Hub Line BDU30, Smart System, 45 Nm

BATTERIE
Bosch, PowerTube 360Wh, Smart System

COMMANDE
Bosch, Purion 200, Smart System

CHARGEUR
Bosch, 4Ah

BCM
Equipé du Bosch ConnectModule

COMPTEUR
Bosch, Smartphone Grip

AUTONOMIE TEMPS*
4h

AUTONOMIE DISTANCE*
70 km

***CONDITIONS**
Distance maximum, calculée pour une personne de 70kg dans des conditions d'utilisations idéales. Calculez votre autonomie .

DÉRAILLEUR
Shimano, CUES, RD-U6020, 10 vitesses

PLATEAU
Kit plateau 40 dents, Narrow Wide & manivelles Magan 170mm

CASSETTE
Shimano, CUES, CS-LG300, 10V, 11-39

CHAÎNE
Shimano, 118 maillons

MANETTE
Shimano, CUES, RD-U6020, 10 vitesses

PÉDALIER
BB E-type, Stronglight, 73mm, 131mm

FREIN AV
Shimano, MT200, disque hydraulique

FREIN AR
Shimano, MT200, disque hydraulique

DISQUE AV
Shimano, 180mm

DISQUE AR
Shimano, 160mm

MOYEU AV
Shimano, 32 trous, 9x100mm, serrage rapide

MOYEU AR
Bosch, Hub Line BDU30, Smart System, 45 Nm

JANTE AV
Aluminium, 32 trous, 27.5", largeur interne 23 mm

JANTE AR
Aluminium, 32 trous, 27.5", largeur interne 23 mm

ROUES
Schwalbe, Super Moto-X, 27.5x2.40, Réflectifs

PNEU AV
Schwalbe, Super Moto-X, 27.5x2.40, Réflectifs

PNEU AR
Schwalbe, Super Moto-X, 27.5x2.40, Réflectifs

GUIDON
Moustache, ergonomique spécifique Lundi, aluminium

JEU DE DIRECTION
FSA, No 28/41 intégré

POIGNÉES
SB3, Ergonomiques

SELLE
Selle Royal, Essenza + moderate wide

TIGE DE SELLE
Suspendue, aluminium, 31.6mm, 350mm, 40mm de débattement

COLLIER DE SELLE
Moustache, aluminium, 34.9mm

ECLAIRAGE AV
Spanninga, intégré, 30 lux, alimenté par la batterie principale

ECLAIRAGE AR
LED haute intensité, catadioptre intégré, alimenté par la batterie principale

KLAXON
Spanninga Minibell Black

ANTIVOL
ABUS, 4650SL, clé identique pour le verrouillage de la batterie et de l'antivol

BÉQUILLE
Moustache, réglable

GARDE-BOUE
Moustache, aluminium, tubulaires double paroi, ultra-stables

PORTE-BAGAGES
Moustache, aluminum, fixations latérales QL3 amovibles et plateforme MIK HD. Option Moustache protect.

PORTE-BAGAGE AVANT
CA-KIT04

LUNDI 27 EDITION LIMITÉE

L7LOBM300270



PÉDALES
Plateforme aluminium avec réflecteurs

COULEUR
Bleu Chromatique brillant

PTAC
150 kg

TAILLE
M

POIDS
24.2 kg

GARANTIE
5 ans cadre et fourche Moustache Bikes - 2 ans moteur, batterie

Retrouvez ce vélo en ligne

MOUSTACHE

LUNDI 27 EDITION LIMITÉE

L7LOBM300270



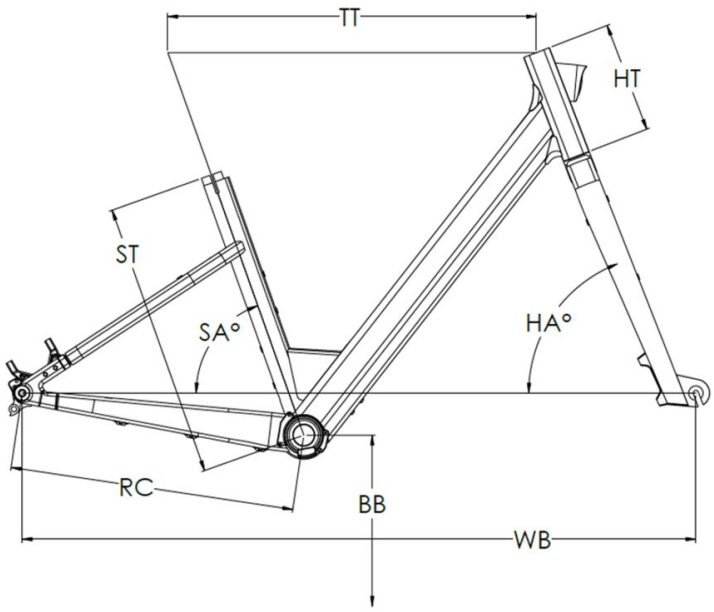

Lundi 27 Hub

ST - Taille / Size	mm	390 (XS/S)	460 (M/L)
Taille utilisateur / User size	m	1,55 - 1,65	1,62 - 1,90
TT - Tube supérieur / Top tube	mm	615	615
RC - Bases / Rear center	mm	480	480
HT - Douille de direction / Headtube	mm	185	185
WB - Empattement / Wheelbase	mm	1129	1129
FL - Longueur de fourche / Fork length	mm	438,5	438,5
BB - Hauteur de boitier / BB height	mm	285	285
SA - Angle de selle / Seat angle	°	70,4	70,4
HA - Angle de direction / Head angle	°	69	69
Reach	mm	388	388
Stack	mm	637	637
SO - Enjambement / Standover	mm	427	427

Retrouvez ce vélo en ligne

MOUSTACHE