XROAD ES 2026

XR1CBL500260



Les spécifications des produits peuvent changer sans préavis. Informations non contractuelles.

CADRE
Xroad, aluminium 6061 T4-T6, tubes hydroformés à épaisseur variable, intégration exclusive pour batterie Bosch PowerTube (verticale), passage de gaines intégré.

FOURCHE
SR Suntour, XCM32-ATB, LO, réglage de la précontrainte et fonction blocage, 100mm de débattement

MOTEUR
Bosch, Active Line Plus, Smart System, 50Nm

BATTERIE
Bosch, PowerTube 500Wh, verticale, Smart System

COMMANDE
Bosch, Purion 200, Smart System

CHARGEUR
Bosch, 2Ah

BCM
Non équipé du Bosch ConnectModule

AUTONOMIE DISTANCE*
125 km

***CONDITIONS**
Distance maximum, calculée pour une personne de 70kg dans des conditions d'utilisations idéales. Calculez votre autonomie .

DÉRAILLEUR
Shimano, CUES, RD-U3020, 9 vitesses

PLATEAU
40 dents, Narrow Wide

CASSETTE
Shimano, CUES, CS-LG300, 9V, 11-36

CHAÎNE
Shimano, CN-LG500, 120 maillons

MANETTE
Shimano, CUES, SL-U4000-9R, 9 vitesses

PÉDALIER
Moustache, aluminium, 170mm moteur Gen3

FREIN AV
Shimano, MT200, disque hydraulique

FREIN AR
Shimano, MT200, disque hydraulique

DISQUE AV
Shimano, 180mm

DISQUE AR
Shimano, 160mm

MOYEU AV
Shimano, 32 trous, 9x100mm, serrage rapide

MOYEU AR
Shimano, 32 trous, 9x135mm, serrage rapide

JANTE AV
Moustache, asymétriques, aluminium 6061E, soudées, 32 trous, 27.5'', largeur interne 23mm

JANTE AR
Moustache, asymétriques, aluminium 6061E, soudées, 32 trous, 27.5'', largeur interne 23mm

ROUES
Schwalbe, Smart Sam, 27.5x2.25

PNEU AV
Schwalbe, Smart Sam, 27.5x2.25

PNEU AR
Schwalbe, Smart Sam, 27.5x2.25

GUIDON
Moustache, ergonomique, aluminium, 680mm, backsweep 25°

POTENCE
Moustache, aluminium, réglable, 90mm

JEU DE DIRECTION
FSA, No 57B

POIGNÉES
Ergonomiques, double densité

SELLE
Selle Royal, Wave

TIGE DE SELLE
Moustache, aluminium, 31.6mm, 350mm

COLLIER DE SELLE
Moustache, aluminium, 34.9mm

ECLAIRAGE AV
AXA, NXT, 30 lux, alimenté par la batterie principale

ECLAIRAGE AR
Spanninga, Presto2Guard, alimenté par la batterie principale

ANTIVOL
-

BÉQUILLE
Moustache, réglable

GARDE-BOUE
Moustache, aluminium, tubulaires double paroi, ultra-stables

PORTE-BAGAGES
Moustache, aluminum, fixations latérales QL3 amovibles et plateforme MIK HD

PÉDALES
Plateforme aluminium avec réflecteurs

TAILLE
L

COULEUR
Bleu pétrole brillant

POIDS
26.2 kg

XROAD ES 2026

XR1CBL500260



PTAC

135 kg

GARANTIE

5 ans cadre et fourche Moustache Bikes - 2 ans moteur, batterie

Retrouvez ce vélo en ligne

XROAD ES 2026

XR1CBL500260



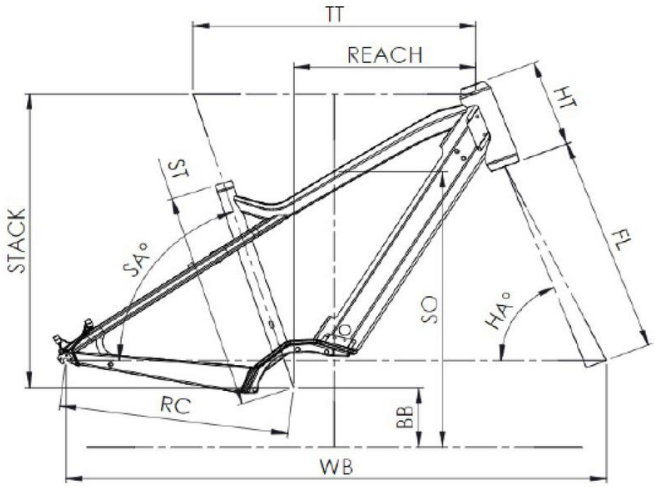

Xroad ES

ST - Taille / Size	mm	420 (S)	470 (M)	530 (L)	580 (XL)
Taille utilisateur / User size	m	1,55 - 1,70	1,68 - 1,83	1,80 - 1,95	1,90 - 2,05
TT - Tube supérieur / Top tube	mm	560	585	610	635
RC - Bases / Rear center	mm	475	475	475	475
HT - Douille de direction / Headtube	mm	170	170	170	190
WB - Empattement / Wheelbase	mm	1108	1123	1148	1174
FL - Longueur de fourche / Fork length	mm	487	487	487	487
BB - Hauteur de boitier / BB height	mm	298	298	298	298
SA - Angle de selle / Seat angle	°	71	71	71	71
HA - Angle de direction / Head angle	°	67,2	68	68	68
Reach	mm	341	365	390	409
Stack	mm	644	648	648	667
SO - Enjambement / Standover	mm	762	771	771	777

Retrouvez ce vélo en ligne

{TOUSTACHE