DIMANCHE 28 URBAN

D8UCNL400260



Productspecificaties kunnen zonder voorafgaande kennisgeving worden gewijzigd. Niet-contractuele informatie.

FRAME
Dimanche 28, 6061 T4-T6 aluminium, hydrogevormde buizen van variabele dikte, CompactTube-integratie en interne kabelgeleiding

VOORVORK
SR Suntour, NRX32IL-D Air, reboundregeling & vergrendelfunctie, 40mm

MOTOR
Bosch, Performance Line SX, Smart System, 60Nm

ACCU
Bosch, CompactTube 400Wh, Smart System

DISPLAY
Bosch, Smartphone Grip

REMOTE
Bosch, Purion 200, Smart System

VOORWAARDEN
Maximale afstand, berekend voor een rijder van 70 kg in ideale omstandigheden. Schat het accurebeik van uw e-bike .

BATTERIJLADER
Bosch, 2Ah

BCM
Niet uitgerust met Bosch ConnectModule

ACTIERADIUS
112 km

DERAILLEUR
Shimano, CUES, RD-U6000-GS, 10/11-speed

KETTINGBLAD
FSA, Narrow-Wide, 42 tanden, kettingkast

CASSETTE
Shimano, CUES, CS-LG300, 10-speed, 11-39T

KETTING
Shimano, LG500, 120 schakels

REMHENDEL
Shimano, CUES, SL-U6000-10R, 10-speed

CRANKSTEL
Moustache, gesmeed aluminium, 165mm

VOOR REM
Shimano, MT200, hydraulische schijfrem

ACHTER REM
Shimano, MT200, hydraulische schijfrem

REMSCHIJVEN VOOR
Shimano, 160mm

REMSCHIJVEN ACHTER
Shimano, 160mm

ACHTER VELG
Schwalbe, G-One Comp K-Guard, 700x50C

WIELEN
Moustache Al30 / Schwalbe G-one Comp 700x50

VOOR VELG
Moustache, al:30, aluminium 6061, gelast, 24 gaten, 700c, binnenbreedte 22 mm

ACHTER NAVEN
Moustache, al:30, aluminium 6061, gelast, 24 gaten, 700c, binnenbreedte 22 mm

ACHTER NAVEN
Moustache, 24H, 12x142 mm, steekas

VOOR NAVEN
Moustache, 24H, 15x100 mm, steekas

VOOR BAND
Schwalbe, G-One Comp K-Guard, 700x50C

STUUR
Moustache, aluminium, 680 mm, 12 mm rise, 9° backsweep, 5° upsweep

STUURPEN
Moustache, 3D gesmeed aluminium, 90 mm

BALHOOFDSET
Acros, AZF-725, afgedichte lagers, interne routering

HANDVATEN
SB3, Ergonomisch

ZADEL
Selle Royal, VIVO

ZADELPEN
EXA, 860i, geveerde dropper-zadelpen, externe hendel, 31,6 mm, 75mm

ZADELPENKLEM
Moustache, aluminium, 34.9mm

KOPLAMP
Supernova, E3 V521, 235 lumen, gevoed door de hoofdaccu

ACHTERLICHT
Spanninga, Presto2Guard, gevoed door de hoofdaccu

STANDAARD
Moustache, verstelbaar

SPATBORDEN
Moustache, aluminium, dubbelwandig ontwerp, met aluminium achterbruggen

BAGAGEDRAGER
Moustache, aluminium, light, afneembare zijdelingse QL3-bevestigingen

PEDALEN
aluminium-plaatvorm met reflectoren

MATEN
L

KLEUR
Black glossy

GEWICHT
20.2 kg

DIMANCHE 28 URBAN

D8UCNL400260



GVWR

140 kg

GARANTIE

5 jaar op frame en vork Moustache Bikes - 2 jaar op motor, accu (of 500 cycli) en accessoires

Bekijk deze fiets online

DIMANCHE 28 URBAN

D8UCNL400260



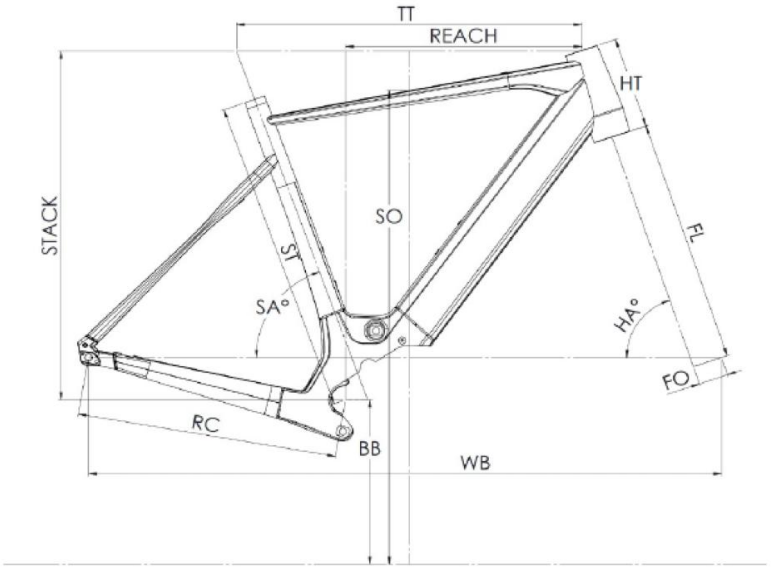

Dimanche 28 Urban

ST - Taille / Size	mm	460 (S)	500 (M)	540 (L)	580 (XL)
Taille utilisateur / User size	m	1,53-1,68	1,66-1,81	1,79-1,94	1,92-2,07
TT - Tube supérieur / Top tube	mm	545	565	585	605
RC - Bases / Rear center	mm	437	437	437	437
HT - Douille de direction / Headtube	mm	120	135	160	180
WB - Empattement / Wheelbase	mm	1040	1050	1062	1071
FL - Longueur de fourche / Fork length	mm	445	445	445	445
BB - Hauteur de boitier / BB height	mm	297	297	297	297
SA - Angle de selle / Seat angle	°	72,5	72,5	72,5	72,5
HA - Angle de direction / Head angle	°	68,9	69,6	70,2	70,9
Reach	mm	363	374	383	393
Stack	mm	576	594	620	642
SO - Enjambement / Standover	mm	782	810	839	860

Bekijk deze fiets online

TOUSTACHE