LUNDI 27.6 2025

L76OBU500250



Productspecificaties kunnen zonder voorafgaande kennisgeving worden gewijzigd. Niet-contractuele informatie.

FRAME
Lundi 27 met lage instap, 6061 T4-T6 aluminium, hydrogevormde en geëxtrudeerde triple cavity buizen voor optimale stijfheid. Exclusieve integratie van de Bosch PowerTube-accu (verticaal), geïntegreerde kabels

VOORVORK
Lundi, aluminium, geïntegreerde kabelgeleiding en fixaties voor een voordrager

MOTOR
Bosch, Performance Line BDU33, Smart System, 75Nm

ACCU
Bosch, PowerTube 500Wh, verticaal, Smart System

DISPLAY
Bosch, Kiox 300, Smart System

REMOTE
Bosch, LED remote Bluetooth

VOORWAARDEN
Maximale afstand, berekend voor een rijder van 70 kg in ideale omstandigheden. Schat het accurebeik van uw e-bike .

BATTERIJLADER
Bosch, 2Ah

BCM
Niet uitgerust met Bosch ConnectModule

ACTIERADIUS
115 km

DERAILLEUR
Moustache, excentrische spanrol

KETTINGBLAD
Gates, 50T

CASSETTE
Gates, 24T

KETTING
Gates, riem CDX, schoon, soepel en bestendig

REMHENDEL
Enviolo, PURE, handmatig schakelen met visuele indicator

CRANKSTEL
Moustache, aluminium, 170mm moteur Gen3

VOOR REM
Shimano, MT200, hydraulische schijfrem

ACHTER REM
Shimano, MT200, hydraulische schijfrem

REMSCHIJVEN VOOR
Shimano, 180mm

REMSCHIJVEN ACHTER
Shimano, 160mm

ACHTER VELG
Schwalbe, Super Moto-X, 27.5x2.40

WIELEN
Schwalbe, Super Moto-X, 27.5x2.40, Reflecterende

VOOR VELG
Moustache, asymmetrisch, aluminium 6061E, gelast, 32 gaten, 27.5'', binnenbreedte 23 mm

ACHTER NAVEN
Moustache, asymmetrisch, aluminium 6061E, gelast, 32 gaten, 27.5'', binnenbreedte 23 mm

ACHTER NAVEN
Enviolo, City 320%, 32H

VOOR NAVEN
Shimano, 32H, 9x100 mm, snelspanner

VOOR BAND
Schwalbe, Super Moto-X, 27.5x2.40

STUUR
Moustache, specifieke Lundi ergonomie, aluminium

BALHOOFDSET
FSA, Nr 28/41 geïntegreerd

HANDVATEN
Ergonomisch, dubbele dichtheid

ZADEL
Selle Royal, Hertz, gel

ZADELPEN
Vering, aluminium, 31,6 mm, 350 mm, 40 mm veerweg

ZADELPENKLEM
Moustache, aluminium, 34.9mm

KOPLAMP
Spanninga, geïntegreerd, 30 lux, gevoed door de hoofdaccu

ACHTERLICHT
Spanninga, Presto2Guard, gevoed door de hoofdaccu

SLOT
AXA, Block XXL, één sleutel voor kaderslot & accuslot

STANDAARD
Moustache, verstelbaar

SPATBORDEN
Moustache, aluminium, dubbelwandig ontwerp, met aluminium achterbruggen

BAGAGEDRAGER
Moustache, aluminium, afneembare zijdelingse QL3-bevestigingen en MIK HD-platform

VOORAAN BAGAGEDRAGER
Optioneel extra: Moustache, aluminium, compatibel met MIK tassen en accessoires

PEDALEN
aluminium-plaatvorm met reflectoren

MATEN
TU

LUNDI 27.6 2025

L76OBU500250



KLEUR
Midnight blue matt

GEWICHT
27.6 kg

GVWR
150 kg

GARANTIE
5 jaar op frame en vork Moustache Bikes - 2 jaar op motor, accu (of 500 cycli) en accessoires

Bekijk deze fiets online

LUNDI 27.6
2025

L76OBU500250



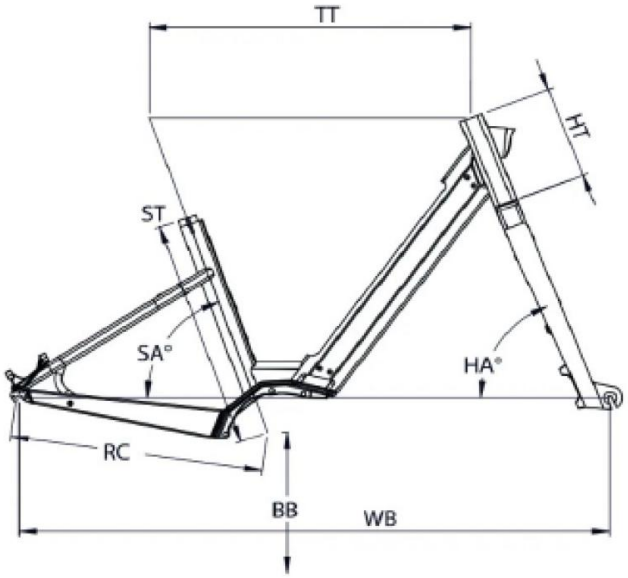

Lundi 27 ES / 27.3 / 27.4

ST - Taille / Size	mm	460
Taille utilisateur / User size	m	1,57 - 1,90
TT - Tube supérieur / Top tube	mm	615
RC - Bases / Rear center	mm	480
HT - Douille de direction / Headtube	mm	185
WB - Empattement / Wheelbase	mm	1129
BB - Hauteur de boitier / BB height	mm	285
SA - Angle de selle / Seat angle	°	70,4
HA - Angle de direction / Head angle	°	69
SO - Enjambement / Standover	mm	427

Bekijk deze fiets online

MOUSTACHE