TRAIL 150.4 2025

TR4FTX700250



Productspecificaties kunnen zonder voorafgaande kennisgeving worden gewijzigd. Niet-contractuele informatie.

FRAME
Trail, 6061 T4-T6 aluminium, met 150 mm veerweg, Bosch PowerTube-accu geïntegreerd (horizontaal), 12x148 mm, Boost, met schokbeschermer & kettinggeleider

VOORVORK
RockShox, PSYLO Silver RC, Solo Air-spiraalveer met externe rebound, Motion Control-demping met instelling van de lage snelheidscompressie tot vergrendeling, 150 mm veerweg, 15x110 mm, Boost, 44 mm offset, compatibel met mini-fender

DEMPER
Moustache, Magic Grip Control 150, specifieke luchtvering met platform met 2 standen en dynamische terugslagregeling, draaitapbevestiging, ingebouwd 205x60 mm, 150 mm veerweg

MOTOR
Bosch, Performance Line CX BDU37, Smart System, 85 Nm

ACCU
Bosch, PowerTube 750Wh, horizontal, Smart System

REMOTE
Bosch, Purion 200, Smart System

VOORWAARDEN
Maximale afstand, berekend voor een rijder van 70 kg in ideale omstandigheden. Schat het accurebeik van uw e-bike .

BATTERIJLADER
Bosch, 4Ah

BCM
Niet uitgerust met Bosch ConnectModule

ACTIERADIUS
117 km

DERAILLEUR
Shimano XT, RD-M8100-SGS, 12-speed

KETTINGBLAD
FSA, Narrow Wide, 34 tanden

CASSETTE
Shimano, Deore, CS-M6100, 12-speed, 10-51T

KETTING
Shimano, CN-M6100, 12-speed, 120 schakels

REMHENDEL
Shimano, Deore, SL-M6100, 12-speed

CRANKSTEL
Moustache, gesmeed aluminium, 165mm

VOOR REM
Magura, MT5, hydraulische schijfrem, 4-zuiger

ACHTER REM
Magura, MT5, hydraulische schijfrem, 4-zuiger

REMSCHIJVEN VOOR
Magura, MDR-C, 203mm

REMSCHIJVEN ACHTER
Magura, MDR-C, 203mm

ACHTER VELG
Maxxis, Rekon, 29x2.40, vouwbaar, EXO/TR (Tubeless Ready)

WIELEN
Moustache AL / Maxxis Rekon 29x2.4

VOOR VELG
Moustache, asymmetrisch, aluminium 6061E, gelast, 28 gaten, 29", binnenbreedte 30 mm, gemonteerd met Tubeless-ventielen & flap,

ACHTER NAVEN
Moustache, asymmetrisch, aluminium 6061E, gelast, 28 gaten, 29", binnenbreedte 30 mm, gemonteerd met Tubeless-ventielen & flap,

ACHTER NAVEN
Shimano, 28H, 12x148 mm, steekas

VOOR NAVEN
Shimano, 28H, 15x110 mm, steekas

VOOR BAND
Maxxis, Rekon, 29x2.40, vouwbaar, EXO/TR (Tubeless Ready)

STUUR
Moustache, aluminium, 760 mm, 31.8mm, 12 mm rise, 9° backsweep, 5° upsweep

STUURPEN
Moustache, 3D gesmeed aluminium, 40 mm

BALHOOFDSET
FSA, N°55R/57, afgedichte lagers, interne routering

HANDVATEN
SB3, Race

ZADEL
Moustache, Sport, stalen rails

ZADELPEN
EXA, 900i, dropper-zadelpen, externe hendel, 31,6 mm, 170mm

ZADELPENKLEM
Moustache, aluminium, 38.6mm

KOPLAMP
-

HORN
Spanninga Minibell Black

PEDALEN
aluminium-plaatvorm met reflectoren

MATEN
XL

KLEUR
Black / Terracotta glossy

GEWICHT
25.1 kg

GVWR
140 kg

TRAIL 150.4
2025

TR4FTX700250



GARANTIE

5 jaar op frame en vork Moustache Bikes - 2 jaar op motor, accu (of 500 cycli) en accessoires

Bekijk deze fiets online

MOUSTACHE

TRAIL 150.4
2025

TR4FTX700250



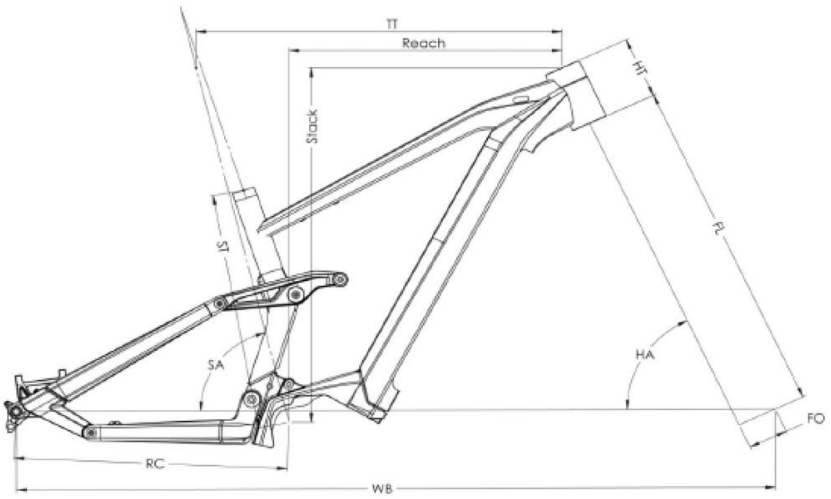

Trail 150.2 / 4

ST - Taille / Size	mm	390 (S)	420 (M)	450 (L)	480 (XL)
Taille utilisateur / User size	m	1,56 - 1,72	1,69 - 1,85	1,82 - 1,98	1,95 - 2,11
TT - Tube supérieur / Top tube	mm	588	618	643	668
RC - Bases / Rear center	mm	462	462	462	462
HT - Douille de direction / Headtube	mm	100	110	130	140
WB - Empattement / Wheelbase	mm	1218	1250	1279	1306
FL - Longueur de fourche / Fork length	mm	560	560	560	560
BB - Hauteur de boitier / BB height	mm	350	350	350	350
SA - Angle de selle / Seat angle	°	76,6	76,6	76,6	76,6
HA - Angle de direction / Head angle	°	65,6	65,6	65,6	65,6
Reach	mm	441	468	489	512
Stack	mm	623	632	650	659
SO - Enjambement / Standover	mm	836	845	863	873

Bekijk deze fiets online

MOUSTACHE