XROAD FS 6 2026

XR6FML60L260



Productspecificaties kunnen zonder voorafgaande kennisgeving worden gewijzigd. Niet-contractuele informatie.

FRAME
Xroad FS, aluminium, gegoten uit één stuk, lage instap, verhoogde stijfheid dankzij de geribbelde interne structuur, verenigde achterarm, discrete interne kanalen, geïntegreerde batterij en motor.

VOORVORK
SR Suntour, XCR 34, vergrendelfunctie, 120 mm veerweg

DEMPER
Moustache, Magic Grip Control 115, specifieke luchtvering met platform met 2 standen en dynamische regeling van rebound, ingebouwd 165x38 mm, 115 mm veerweg

MOTOR
Bosch, Performance Line CX BDU38, Smart System, 120 Nm

ACCU
Bosch, PowerTube 600Wh, Smart System

DISPLAY
Bosch, Kiox 500, Smart System

REMOTE
Bosch, LED remote Bluetooth

VOORWAARDEN
Maximale afstand, berekend voor een rijder van 70 kg in ideale omstandigheden. Schat het accurebeik van uw e-bike .

BATTERIJLADER
Bosch, 4Ah

BCM
Niet uitgerust met Bosch ConnectModule

ACTIERADIUS
135 km

DERAILLEUR
Shimano, CUES, RD-U6020-11, 11-speed

KETTINGBLAD
Narrow-Wide, 38 tanden

CASSETTE
Shimano, CUES, CS-LG400, 11-speed, 11-45T

KETTING
Shimano, LG500, 130 schakels

REMHENDEL
Shimano, CUES, SL-U6000-11R, 11-speed

CRANKSTEL
Stronglight, aluminium, 170mm, ISI

VOOR REM
Magura, MT Thirty, hydraulische schijfrem, 4-zuiger

ACHTER REM
Magura, MT Thirty, hydraulische schijfrem, 2-zuiger

REMSCHIJVEN VOOR
Magura, MDR-C, 180mm

REMSCHIJVEN ACHTER
Magura, MDR-C, 180mm

ACHTER VELG
Schwalbe, Smart Sam, 27.5x2.35, reflective

WIELEN
Schwalbe, Smart Sam, 27.5x2.35, reflective

VOOR VELG
Aluminium , 32 gaten, 27.5", binnenbreedte 27 mm

ACHTER NAVEN
Aluminium , 32 gaten, 27.5", binnenbreedte 27 mm

ACHTER NAVEN
Shimano, 32H, 15x100 mm, steekas

VOOR NAVEN
Shimano, 32H, 15x110 mm, steekas

VOOR BAND
Schwalbe, Smart Sam, 27.5x2.35, reflective

STUUR
Moustache, ergonomisch, aluminium, 660 mm, 30° backsweep

STUURPEN
Moustache, aluminium, verstelbaar, 110 mm

BALHOOFDSET
Acros, AZF-699, afgedichte lagers, interne routering, rotatiebeveiliging

HANDVATEN
SB3, Ergonomisch

ZADEL
Selle Royal, Essenza + moderate

ZADELPEN
EXA, 900i, dropper-zadelpen, externe hendel, 31,6 mm, 150mm

ZADELPENKLEM
Moustache, aluminium, 34.9mm

KOPLAMP
AXA, NXT, 80 lux, gevoed door de hoofdaccu

ACHTERLICHT
Spanninga, Presto2Guard, gevoed door de hoofdaccu

HORN
Spanninga Minibell Black

SLOT
Batterijslot ABUS, Xplus, One-Key optie.
Randslot Axa Block XXL.

STANDAARD
Moustache, verstelbaar

SPATBORDEN
Moustache, aluminium, dubbelwandig ontwerp, met aluminium achterbruggen

XROAD FS 6 2026

XR6FML60L260



BAGAGEDRAGER
Moustache, aluminium, light, afneembare zijdelingse QL3-bevestigingen. Optie MIK-platform.

VOORAAN BAGAGEDRAGER
PB-KITOP

PEDALEN
aluminium-plaatvorm met reflectoren

MATEN
L

KLEUR
Earth metal

GEWICHT
27.4 kg

GVWR
160 kg

GARANTIE
5 jaar op frame en vork Moustache Bikes - 2 jaar op motor, accu (of 500 cycli) en accessoires

Bekijk deze fiets online

XROAD FS 6
2026

XR6FML60L260



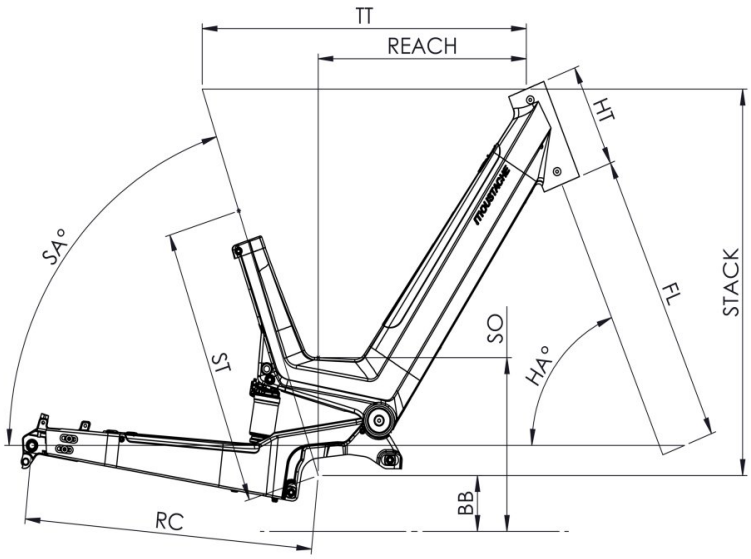

Xroad FS / Samedi 27 OFF FS

ST - Taille / Size	mm	(S)	(M)	(L)
Taille utilisateur / User size	m	1,55 - 1,72	1,65 - 1,85	1,80 - 1,95
ST - Tube de selle / Seat tube	m	410	460	460
TT - Tube supérieur / Top tube	mm	580	600	600
RC - Bases / Rear center	mm	515	515	515
HT - Douille de direction / Headtube	mm	170	180	180
WB - Empattement / Wheelbase	mm	1190	1209	1209
FL - Longueur de fourche / Fork length	mm	527.5	527.5	527.5
BB - Hauteur de boitier / BB height	mm	324	324	324
SA - Angle de selle / Seat angle	°	69.5	69.5	69.5
HA - Angle de direction / Head angle	°	66	66	66
Reach	mm	344	361	361
Stack	mm	651	661	661
SO - Enjambement / Standover	mm	518	518	518

Bekijk deze fiets online

TOUSTACHE