SAMEDI 27
XROAD 6 2025

XR6ONS600250



Productspecificaties kunnen zonder voorafgaande kennisgeving worden gewijzigd. Niet-contractuele informatie.

FRAME
Xroad Open, 6061 T4-T6 aluminium, hydrogevormde buizen met verschillende dikte, Bosch PowerTube-accu geïntegreerd (verticaal), geïntegreerde kabeldoorvoering

VOORVORK
SR Suntour, Mobie 25, aanpassing voorlading & vergrendelfunctie, 100 mm veerweg

MOTOR
Bosch, Performance Line CX BDU37, Smart System, 85 Nm

ACCU
Bosch, PowerTube 625Wh, horizontaal, Smart System

REMOTE
Bosch, Purion 200, Smart System

VOORWAARDEN
Maximale afstand, berekend voor een rijder van 70 kg in ideale omstandigheden. Schat het accurebeik van uw e-bike .

BATTERIJLADER
Bosch, 4Ah

BCM
Niet uitgerust met Bosch ConnectModule

ACTIERADIUS
138 km

DERAILLEUR
Shimano, CUES, RD-U6020-11, 11-speed

KETTINGBLAD
FSA, Narrow-Wide, 38 tanden, kettingkast

CASSETTE
Shimano, CUES, CS-LG400, 11-speed, 11-45T

KETTING
Shimano, CN-LG500, 120 schakels

REMHENDEL
Shimano, CUES, SL-U6000-11R, 11-speed

CRANKSTEL
Moustache aluminium, 170 mm, compatibel met Gen2 / Gen4 motor

VOOR REM
Shimano, MT200, hydraulische schijfrem

ACHTER REM
Shimano, MT200, hydraulische schijfrem

REMSCHIJVEN VOOR
Shimano, 180mm

REMSCHIJVEN ACHTER
Shimano, 160mm

ACHTER VELG
Schwalbe, Smart Sam, 27.5x2.25

VOOR VELG
Moustache, asymmetrisch, aluminium 6061E, gelast, 32 gaten, 27.5'', binnenbreedte 23 mm

ACHTER NAVEN
Moustache, asymmetrisch, aluminium 6061E, gelast, 32 gaten, 27.5'', binnenbreedte 23 mm

ACHTER NAVEN
Shimano, 32H, 9x141 mm, QR

VOOR NAVEN
Shimano, 32H, 15x100 mm, steekas

VOOR BAND
Schwalbe, Smart Sam, 27.5x2.25

STUUR
Moustache, ergonomique, aluminium, 680mm, backsweep 25°

STUURPEN
Moustache, aluminium, verstelbaar, 90 mm

BALHOOFDSET
FSA, Nr 57B

HANDVATEN
SB3, Race

ZADEL
Selle Royal, Essenza + moderate

ZADELPEN
EXA, 860i, geveerde dropper-zadelpen, externe hendel, 31,6 mm, 75mm

ZADELPENKLEM
Moustache, aluminium, 34.9mm

KOPLAMP
Trelock, Lighthammer, 80 lux, gevoed door de hoofdaccu

ACHTERLICHT
Spanninga, Presto2Guard, gevoed door de hoofdaccu

SLOT
AXA, Block XXL, één sleutel voor kaderslot & accuslot

STANDAARD
Moustache, verstelbaar

SPATBORDEN
Moustache, aluminium, dubbelwandig ontwerp, met aluminium achterbruggen

BAGAGEDRAGER
Moustache, aluminium, afneembare zijdelingse QL3-bevestigingen en MIK HD-platform

PEDALEN
aluminium-plaatvorm met reflectoren

MATEN
S

KLEUR
Black glossy

SAMEDI 27
XROAD 6 2025

XR6ONS600250



GEWICHT
25.9 kg

GVWR
135 kg

GARANTIE
5 jaar op frame en vork Moustache Bikes - 2 jaar op motor, accu (of 500 cycli) en accessoires

Bekijk deze fiets online

SAMEDI 27
XROAD 6 2025

XR6ONS600250



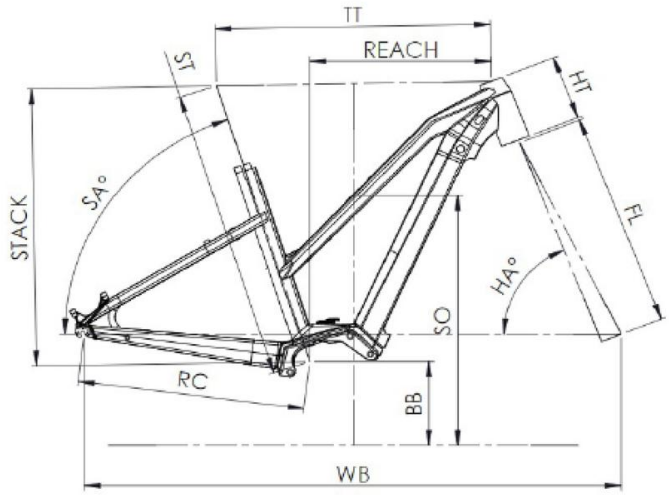

Xroad 6 Open

ST - Taille / Size	mm	390 (S)	450 (M)	510 (L)
Taille utilisateur / User size	m	1,49 - 1,61	1,59 - 1,76	1,74 - 1,90
TT - Tube supérieur / Top tube	mm	560	580	610
RC - Bases / Rear center	mm	475	475	475
HT - Douille de direction / Headtube	mm	140	140	140
WB - Empattement / Wheelbase	mm	1181	1090	1114
FL - Longueur de fourche / Fork length	mm	501	501	501
BB - Hauteur de boitier / BB height	mm	303	303	303
SA - Angle de selle / Seat angle	°	70,5	70,5	70,5
HA - Angle de direction / Head angle	°	66,5	67	67,5
Reach	mm	350	364	393
Stack	mm	620	622	625
SO - Enjambement / Standover	mm	655	659	678

Bekijk deze fiets online

{TOUSTACHE