LUNDI 20 CARGO 5

L05OGU5E0250



Les spécifications des produits peuvent changer sans préavis. Informations non contractuelles.

CADRE
Lundi 20 à enjambement bas, aluminium 6061 T4-T6, tubes hydroformés et extrudés à triple cavité pour une rigidité optimale. Passage de gaines intégré. Géométrie optimale conçue pour une grande maniabilité et un comportement stable.

FOURCHE
Fourche à suspension SR Suntour Mobie 34, conçue pour résister aux forces de l'utilisation d'une cargo. Débattement de 70 mm avec fonction Lockout. Boost

MOTEUR
Bosch, Cargo Line, Smart System, 85Nm

BATTERIE
Bosch, PowerPack 545Wh, Smart System

COMMANDE
Bosch, Purion 200, Smart System

CHARGEUR
Bosch, 2Ah

AUTONOMIE DISTANCE*
100 km

***CONDITIONS**
Distance maximum, calculée pour une personne de 70kg avec 70kg de chargement dans des conditions d'utilisations idéales. Calculez votre autonomie .

PLATEAU
Gates, 55 dents

CASSETTE
Gates, 22 dents

CHAÎNE
Gates, courroie CDX, propre, fluide et résistante

MANETTE
Enviolo, PRO, poignée tournante avec indicateur visuel

PÉDALIER
Moustache, aluminium, 170mm moteur Gen2 / Gen4

FREIN AV
Magura, MT4, disque hydraulique

FREIN AR
Magura, MT4, disque hydraulique

DISQUE AV
Magura, MDR-C, 203mm

DISQUE AR
Magura, MDR-C, 180mm

MOYEU AV
Moustache, 32 trous, 15x110mm, axe traversant

MOYEU AR
Enviolo, HD 380%, 32 trous, 12x148mm, écrou de serrage

JANTE AV
Moustache, asymétriques, aluminium 6061E, soudées, 32 trous, 20'', largeur interne 35mm

JANTE AR
Moustache, asymétriques, aluminium 6061E, soudées, 32 trous, 20'', largeur interne 35mm

ROUES
Schwalbe, Pick-Up, 20x2.35, Super Defense

PNEU AV
Schwalbe, Pick-Up, 20x2.35, Super Defense

PNEU AR
Schwalbe, Pick-Up, 20x2.35, Super Defense

GUIDON
Moustache, ergonomique spécifique Lundi, aluminium

JEU DE DIRECTION
NO.55R/57SC

POIGNÉES
Ergonomiques, double densité

SELLE
Selle Royal, Essenza Moderate Lady

TIGE DE SELLE
Limotec, A3, suspendue + télescopique, aluminium diamètre 34.9mm, 100mm d'amplitude, 40mm de suspension, confortable et sécurisante

COLLIER DE SELLE
Moustache, aluminium, 34.9mm

ECLAIRAGE AV
AXA, NXT, 30 lux, alimenté par la batterie principale

ECLAIRAGE AR
AXA, Duo Flat, luminosité accrue lors des fortes décélérations, alimenté par la batterie principale

KLAXON
Spanninga Minibell Black

ANTIVOL
AXA Imenso

BÉQUILLE
Moustache, centrale arrière, appui large pour une meilleure stabilité, Pédale activée.

GARDE-BOUE
Avant : Moustache, aluminium, tubulaire double paroi avec supports aluminium et pare-boue / Arrière : PP, protection latérale à 180°

PORTE-BAGAGES
Moustache, aluminium, design exclusif Longtail avec repose-pieds intégrés. Fixations latérales démontables pour sacoches QL3. Plateforme avec systèmes MIK HD multiples pour fixation rapide et directe des accessoires, sacoches et porte-bébé compatibles. Jusqu'à 70kg de chargement. Barre de protection "ALBERT" pour la sécurité des enfants (taille recommandée entre 110-140cm. Les enfants plus petits nécessiteront un siège-bébé adapté)

PORTE-BAGAGE AVANT
Moustache, aluminium, compatible avec les paniers et accessoires MIK.

PÉDALES
Plateforme aluminium avec réflecteurs

LUNDI 20
CARGO 5

L05OGU5E0250



TAILLE
TU

COULEUR
Gris Soie

POIDS
32 kg

PTAC
200 kg

GARANTIE
5 ans cadre Moustache Bikes - 2 ans moteur, batterie

Retrouvez ce vélo en ligne

MOUSTACHE

LUNDI 20
CARGO 5

L05OGU5E0250



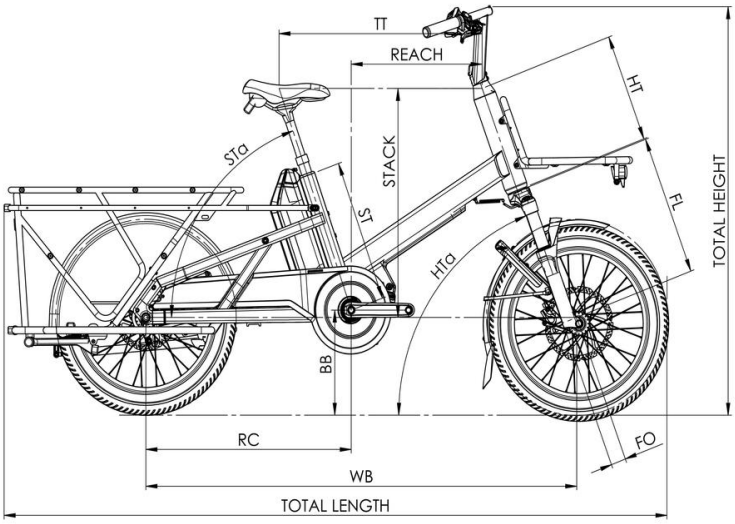

Lundi 20 Cargo 3 / 5

ST - Taille / Size	mm	390
Taille utilisateur / User size	m	1,57 - 1,90
TT - Tube supérieur / Top tube	mm	603
RC - Bases / Rear center	mm	610
HT - Douille de direction / Headtube	mm	300
WB - Empattement / Wheelbase	mm	1272
FL - Longueur de fourche / Fork length	mm	402
BB - Hauteur de boitier / BB height	mm	288
SA - Angle de selle / Seat angle	°	70,5
HA - Angle de direction / Head angle	°	69,5
Reach	mm	382
Stack	mm	622
SO - Enjambement / Standover	mm	530
Longueur totale / Total length	mm	1968
Hauteur totale / Total heigh	mm	1116

Retrouvez ce vélo en ligne

MOUSTACHE