LUNDI 27.6 2025

L76OBU500250



Les spécifications des produits peuvent changer sans préavis. Informations non contractuelles.

CADRE
Lundi 27 à enjambement bas, aluminium 6061 T4-T6, tubes hydroformés et extrudés à triple cavités pour une rigidité optimale. Intégration exclusive pour batterie Bosch PowerTube (verticale), passage de gaines intégré

FOURCHE
Lundi, aluminium, avec passage des câbles intégré et fixations pour porte-bagages avant

MOTEUR
Bosch, Performance Line BDU33, Smart System, 75Nm

BATTERIE
Bosch, PowerTube 500Wh, verticale, Smart System

COMMANDE
Bosch, LED remote Bluetooth

CHARGEUR
Bosch, 2Ah

BCM
Non équipé du Bosch ConnectModule

COMPTEUR
Bosch, Kiox 300, Smart System

AUTONOMIE DISTANCE*
115 km

***CONDITIONS**
Distance maximum, calculée pour une personne de 70kg dans des conditions d'utilisations idéales. Calculez votre autonomie .

DÉRAILLEUR
Moustache, tendeur à galet excentrique

PLATEAU
Gates, 50 dents

CASSETTE
Gates 24 dents

CHAÎNE
Gates, courroie CDX, propre, fluide et résistante

MANETTE
Enviolo, PURE, poignée tournante avec indicateur visuel

PÉDALIER
Moustache, aluminium, 170mm moteur Gen3

FREIN AV
Shimano, MT200, disque hydraulique

FREIN AR
Shimano, MT200, disque hydraulique

DISQUE AV
Shimano, 180mm

DISQUE AR
Shimano, 160mm

MOYEU AV
Shimano, 32 trous, 9x100mm, serrage rapide

MOYEU AR
Enviolo, City 320%, 32 trous

JANTE AV
Moustache, asymétriques, aluminium 6061E, soudées, 32 trous, 27.5", largeur interne 23mm

JANTE AR
Moustache, asymétriques, aluminium 6061E, soudées, 32 trous, 27.5", largeur interne 23mm

ROUES
Schwalbe, Super Moto-X, 27.5x2.40, Réflectifs

PNEU AV
Schwalbe, Super Moto-X, 27.5x2.40

PNEU AR
Schwalbe, Super Moto-X, 27.5x2.40

GUIDON
Moustache, ergonomique spécifique Lundi, aluminium

JEU DE DIRECTION
FSA, No 28/41 intégré

POIGNÉES
Ergonomiques, double densité

SELLE
Selle Royal, Hertz, gel

TIGE DE SELLE
Suspendue, aluminium, 31.6mm, 350mm, 40mm de débattement

COLLIER DE SELLE
Moustache, aluminium, 34.9mm

ECLAIRAGE AV
Spanninga, intégré, 30 lux, alimenté par la batterie principale

ECLAIRAGE AR
Spanninga, Presto2Guard, alimenté par la batterie principale

ANTIVOL
AXA, Block XXL, clé identique pour le verrouillage de la batterie et de l'antivol

BÉQUILLE
Moustache, réglable

GARDE-BOUE
Moustache, aluminium, tubulaires double paroi, ultra-stables

PORTE-BAGAGES
Moustache, aluminum, fixations latérales QL3 amovibles et plateforme MIK HD

PORTE-BAGAGE AVANT
En option : Moustache, aluminium, compatible avec les paniers et accessoires MIK.

PÉDALES
Plateforme aluminium avec réflecteurs

LUNDI 27.6 2025

L76OBU500250



TAILLE
TU

COULEUR
Bleu nuit mat

POIDS
27.6 kg

PTAC
150 kg

GARANTIE
5 ans cadre et fourche Moustache Bikes - 2 ans moteur, batterie

Retrouvez ce vélo en ligne

LUNDI 27.6
2025

L76OBU500250



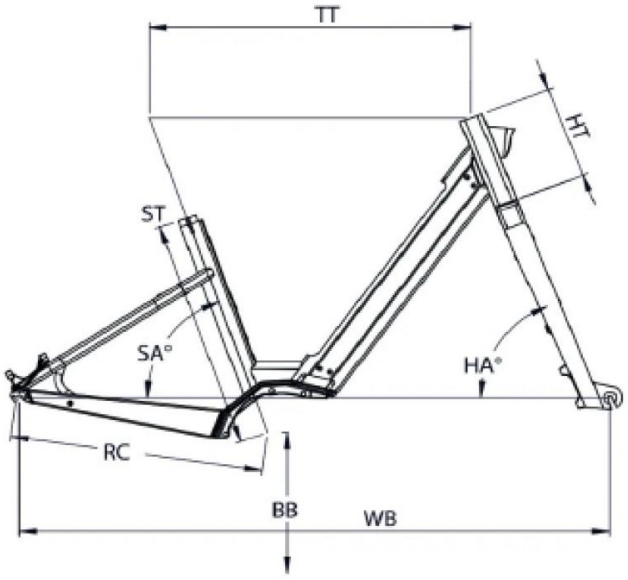

Lundi 27 ES / 27.3 / 27.4

ST - Taille / Size	mm	460
Taille utilisateur / User size	m	1,57 - 1,90
TT - Tube supérieur / Top tube	mm	615
RC - Bases / Rear center	mm	480
HT - Douille de direction / Headtube	mm	185
WB - Empattement / Wheelbase	mm	1129
BB - Hauteur de boitier / BB height	mm	285
SA - Angle de selle / Seat angle	°	70,4
HA - Angle de direction / Head angle	°	69
SO - Enjambement / Standover	mm	427

Retrouvez ce vélo en ligne

MOUSTACHE