SAMEDI 27 OFF 2 2023

SA27CO253230



Les spécifications des produits peuvent changer sans préavis. Informations non contractuelles.

CADRE
Off 2, aluminium 6061 T4-T6, tubes hydroformés et extrudés à triple cavité. Intégration exclusive pour batterie Bosch PowerTube (verticale), passage de gaines intégré

FOURCHE
SR Suntour, XCM ATB, réglage de la précontrainte, 100mm de débattement

MOTEUR
Bosch, Performance Line BDU33, Smart System, 75Nm

BATTERIE
Bosch, PowerTube 500Wh, verticale, Smart System

COMMANDE
Bosch, LED remote Bluetooth

CHARGEUR
Bosch, 4Ah

BCM
Non équipé du Bosch ConnectModule

COMPTEUR
Bosch, Intuvia 100, Smart System

AUTONOMIE DISTANCE*
98 km

***CONDITIONS**
Distance maximum, calculée pour une personne de 70kg dans des conditions d'utilisations idéales. Calculez votre autonomie .

DÉRAILLEUR
Dérailleur AR Shimano Deore Shadow + 10-11S - RD-M5120-SGS

PLATEAU
38 dents, Narrow Wide, protège plateau

CASSETTE
Sunrace, CSMS8, 11 vitesses, 11-46

CHAÎNE
Sram, PC1110, 11 vitesses, 120 maillons

MANETTE
Shimano, Deore, SL-M5100-R, 11 vitesses

PÉDALIER
Moustache, aluminium, 170mm moteur Gen3

FREIN AV
Shimano, MT200 ou Alhonga HJ-472, frein à disque hydraulique

FREIN AR
Shimano, MT200 ou Alhonga HJ-472, frein à disque hydraulique

DISQUE AV
Shimano, 180mm ou Alhonga, 180mm

DISQUE AR
Shimano, 180mm ou Alhonga, 180mm

MOYEU AV
Shimano, 32 trous, 9x100mm, serrage rapide

MOYEU AR
Shimano, 32 trous, 9x135mm, serrage rapide

JANTE AV
Moustache, asymétriques, aluminium 6061E, soudées, 32 trous, 27.5", largeur interne 23mm

JANTE AR
Moustache, asymétriques, aluminium 6061E, soudées, 32 trous, 27.5", largeur interne 23mm

ROUES
Maxxis, Forekaster, 27.5x2.35

PNEU AV
Maxxis, Forekaster, 27.5x2.35

PNEU AR
Maxxis, Forekaster, 27.5x2.35

GUIDON
Moustache, aluminium, 680mm, rise 15mm, backsweep 9°, upsweep 5°

POTENCE
Moustache, aluminium forgé 3D, 70mm

JEU DE DIRECTION
FSA, No 57B-1

POIGNÉES
Ergonomiques, double densité

SELLE
Moustache, confort

TIGE DE SELLE
Suspendue, aluminium, 31.6mm, 350mm, 40mm de débattement

COLLIER DE SELLE
Moustache, aluminium, 34.9mm

ECLAIRAGE AV
-

PÉDALES
Plateforme résine avec réflecteurs

TAILLE
L

COULEUR
Rouge métal brillant

POIDS
24.1 kg

PTAC
135 kg

GARANTIE
5 ans cadre et fourche Moustache Bikes - 2 ans moteur, batterie

Retrouvez ce vélo en ligne

MOUSTACHE

SAMEDI 27
OFF 2 2023

SA27CO253230



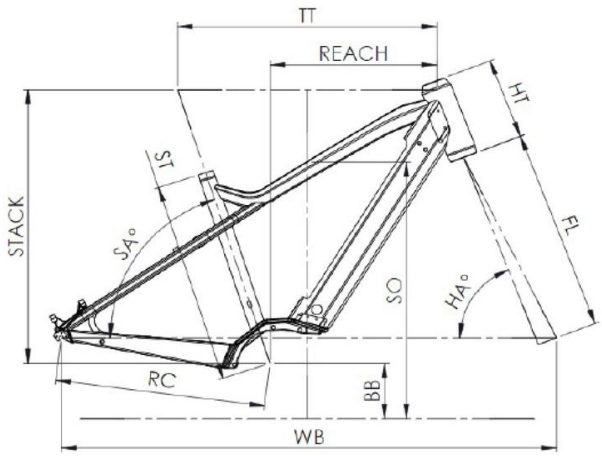

Off 2

ST - Taille / Size	mm	420 (S)	470 (M)	530 (L)	580 (XL)
Taille utilisateur / User size	m	1,55 - 1,70	1,68 - 1,83	1,80 - 1,95	1,90 - 2,05
TT - Tube supérieur / Top tube	mm	560	585	610	635
RC - Bases / Rear center	mm	475	475	475	475
HT - Douille de direction / Headtube	mm	170	170	170	190
WB - Empattement / Wheelbase	mm	1115	1130	1155	1182
FL - Longueur de fourche / Fork length	mm	507	507	507	507
BB - Hauteur de boitier / BB height	mm	313	313	313	313
SA - Angle de selle / Seat angle	°	70	70	70	70
HA - Angle de direction / Head angle	°	66,3	67	67	67
Reach	mm	330	354	380	400
Stack	mm	649	654	654	673
SO - Enjambement / Standover	mm	775	783	783	792

Retrouvez ce vélo en ligne

MOUSTACHE