DIMANCHE 29 GRAVEL 4

D94CNL400260



Die Produktspezifikationen können ohne Vorankündigung geändert werden. Unverbindliche Angaben.

RAHMEN
Dimanche 29, 6061 T4-T6 Aluminium, konifizierte Hydroforming-Rohre, CompacTube-Integration und interne Kabelführung

GABEL
Dimanche 29, Carbon, konifiziertes Steuerrohr 1"1/8 – 1"1/2 Zoll, FlatMount 180 mm mit direkter Bremsunterstützung, Achse 12x100 mm, 50 mm Abstand, für Reifen von 700x50, Halterungen für Schutzblech und Gepäckträger

MOTOR
Bosch, Performance Line SX, Smart System, 60Nm

AKKU
Bosch, CompactTube 400Wh, Smart System

DISPLAY
Bosch, Kiox 300, Smart System

REMOTE
Bosch, System Controller und Mini Remote, Smart System

BEDINGUNGEN
maximale Entfernung, berechnet für einen 70-kg-Fahrer unter idealen Bedingungen. Berechnen Sie Ihre E-Bike-Reichweite .

LADEGERÄT
Bosch, 2Ah

BCM
Nicht mit Bosch ConnectModule ausgestattet

REICHWEITE
90 km

SCHALTWERK
SRAM, Apex Eagle, 12-fach

KETTENBLATT
SRAM, Narrow-Wide, 44 Zähne, Kettenschutz

KASSETTE
SRAM, Eagle, PG-1230, 12-fach, 11-50 Zähne

KETTE
Sram, SX Eagle, 12-fach, 120 Glieder

KURBELGARNITUR
FSA, geschmiedetes Aluminium, 170 mm

BREMSE VORNE
SRAM, Apex, hydraulische Scheibenbremse

BREMSE HINTEN
SRAM, Apex, hydraulische Scheibenbremse

BREMSSCHEIBE VR
SRAM, Paceline, 160mm

BREMSSCHEIBE HR
SRAM, Paceline, 160mm

NABE VR
Moustache, 24H, 12x100 mm, Steckachse

NABE HR
Moustache, 24H, 12x142 mm, Steckachse

FELGE VR
Moustache, al:30, Aluminium 6061, geschweißt, 24-Loch, 700c, Innenbreite 22 mm

FELGE HR
Moustache, al:30, Aluminium 6061, geschweißt, 24-Loch, 700c, Innenbreite 22 mm

REIFE VR
Maxxis, Rambler, 700x50C, Tanwall

REIFE HR
Maxxis, Rambler, 700x50C, Tanwall

LAUFRÄDER
Moustache Al30 / Maxxis Rambler TLR 700x50

LENKER
Moustache, Aluminium, 440mm, 10mm Rise, 129mm Drop, 65mm Reach , 16° Flare

VORBAU
Moustache, Aluminium, vibrationsdämpfend 10-20mm Federweg, 90mm

STEUERSATZ
Acros, AZF-725, gedichtete Innenlager, internes Routing

GRIFFE
Moustache Gel-Lenkerband, 2.5mm

SATTEL
Selle Royal, VIVO

SATTELSTÜTZE
EXA, 860i, gefederte Teleskopsattelstütze mit Remote-Hebel, 31,6 mm, 75mm

SATTELKLEMMUNG
Moustache, Aluminium, 34.9mm

BELEUCHTUNG VORNE
-

GEPACKTRÄGER VORNE
Optionales Extra: Moustache, Aluminium, kompatibel mit QL3-Taschen und Zubehör

PEDALE
Aluminium-Plattformpedale mit Reflektoren

RAHMENGRÖSSEN
L

FARBE
black glossy

GEWICHT
17.7 kg

GVWR
120 kg

GARANTIE
5 Jahre auf Rahmen und Gabel Moustache Bikes – 2 Jahre auf Motor, Akku (bzw. 500 Ladezyklen) und Zubehör

Finde dieses Fahrrad online

MOUSTACHE

DIMANCHE 29
GRAVEL 4

D94CNL400260



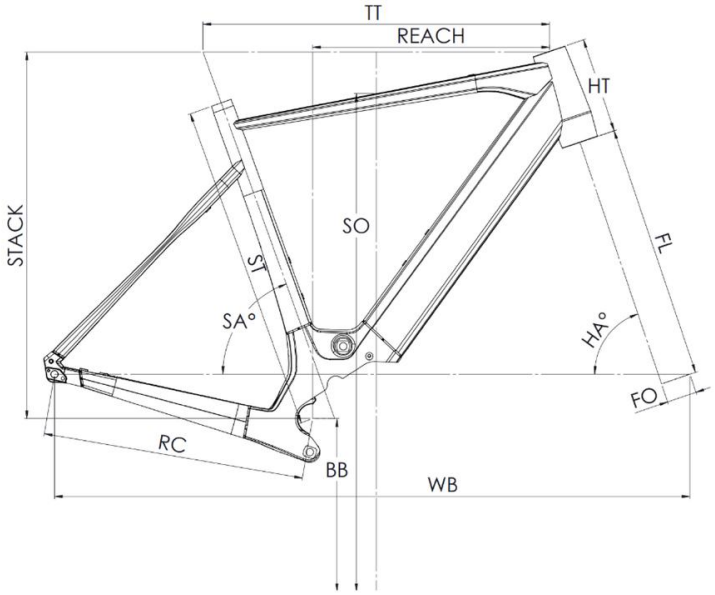

Dimanche 28 Road 2/4/6 - Dimanche 29 Gravel 2/4/6

ST - Taille / Size	mm	460 (S)	500 (M)	540 (L)	580 (XL)
Taille utilisateur / User size	m	1,53 - 1,68	1,66 - 1,81	1,79 - 1,94	1,92 - 2,07
TT - Tube supérieur / Top tube	mm	545	565	585	605
RC - Bases / Rear center	mm	437	437	437	437
HT - Douille de direction / Headtube	mm	120	135	160	180
WB - Empattement / Wheelbase	mm	1039	1049	1061	1071
FL - Longueur de fourche / Fork length	mm	415	415	415	415
BB - Hauteur de boitier / BB height	mm	288,5	288,5	288,5	288,5
SA - Angle de selle / Seat angle	°	73,3	73	72,8	72,5
HA - Angle de direction / Head angle	°	70	70,7	71,3	72
Reach	mm	375	386	395	405
Stack	mm	569	586	612	634
SO - Enjambement / Standover	mm	772	800	830	850

Finde dieses Fahrrad online

TOUSTACHE