LUNDI 27 RIEMEN

L73OVM3B0270



Die Produktspezifikationen können ohne Vorankündigung geändert werden. Unverbindliche Angaben.

RAHMEN
Lundi 27 Tiefeinsteiger Rahmen, 6061 T4-T6 Aluminium, hydrogeformte und extrudierte 3-fach Hohlkammerrohre für optimale Steifigkeit.

GABEL
Lundi, Aluminium, integrierte Kabelführung und individuelle Befestigung für Gepäckträger vorne

MOTOR
Bosch, Hub Line BDU30, Smart System, 45 Nm

AKKU
Bosch, PowerTube 360Wh, Smart System

REMOTE
Bosch, Purion 200, Smart System

BEDINGUNGEN
maximale Entfernung, berechnet für einen 70-kg-Fahrer unter idealen Bedingungen. Berechnen Sie Ihre E-Bike-Reichweite .

LADEGERÄT
Bosch, 4Ah

BCM
Nicht mit Bosch ConnectModule ausgestattet

REICHWEITE
70 km

BETRIEBSDAUER
4h

KETTENBLATT
Gates ST 50Z Kettenblatt & Kurbeln

KASSETTE
Gates, 20Z

KETTE
Gates, ST Zahnriemen

KURBELGARNITUR
BB E-type, Thun Zumba, 73mm 131mm

BREMSE VORNE
Shimano, MT200, hydraulische Scheibenbremse

BREMSE HINTEN
Shimano, MT200, hydraulische Scheibenbremse

BREMSSCHEIBE VR
Shimano, 180mm

BREMSSCHEIBE HR
Shimano, 160mm

NABE VR
Shimano, 32 Loch, 9 x 100 mm, Schnellspanner

NABE HR
Bosch, Hub Line BDU30, Smart System, 45 Nm

FELGE VR
Aluminium, 32-Loch, 27.5'', Innenbreite 23 mm

FELGE HR
Aluminium, 32-Loch, 27.5'', Innenbreite 23 mm

REIFE VR
Schwalbe, Super Moto-X, 27.5x2.40, Reflektive

REIFE HR
Schwalbe, Super Moto-X, 27.5x2.40, Reflektive

LAUFRÄDER
Schwalbe, Super Moto-X, 27.5x2.40, Reflektive

LENKER
Moustache, Lundi-spezifische Ergonomie, Aluminium

STEUERSATZ
FSA, No 28/41 integriert

GRIFFE
SB3, Ergonomisch

SATTEL
Selle Royal, Essenza + moderate wide

SATTELSTÜTZE
Gefedert, Aluminium, 31,6 mm, 350 mm, 40 mm Federweg

SATTELKLEMMUNG
Moustache, Aluminium, 34.9mm

BELEUCHTUNG VORNE
Spanninga, integriert, 30 Lux, Spannungsversorgung über Hauptakku

BELEUCHTUNG HINTEN
Hochleistungs-LED mit integriertem Reflektor, Spannungsversorgung über Hauptakku

KLINGEL
Spanninga Minibell Black

SCHLOSS
ABUS, 4650SL,, gleicher Schlüssel für Rahmenschloss und Akkuschloss

STÄNDER
Moustache, verstellbar

SCHUTZBLECHE
Moustache, Aluminium, Hohlkammer, mit Aluminium - Streben

GEPACKTRÄGER
Moustache, Aluminium, abnehmbare seitliche QL3-Befestigung und MIK HD-Plattform. Moustache Protect Option.

GEPACKTRÄGER VORNE
PB-KITOP

PEDALE
Aluminium-Plattformpedale mit Reflektoren

RAHMENGRÖSSEN
M

FARBE
Avocado glossy

LUNDI 27 RIEMEN

L73OVM3B0270



GEWICHT
23.8 kg

GVWR
150 kg

GARANTIE
5 Jahre auf Rahmen und Gabel Moustache Bikes – 2 Jahre auf Motor, Akku (bzw. 500 Ladezyklen) und Zubehör

Finde dieses Fahrrad online

MOUSTACHE

LUNDI 27
RIEMEN

L73OVM3B0270



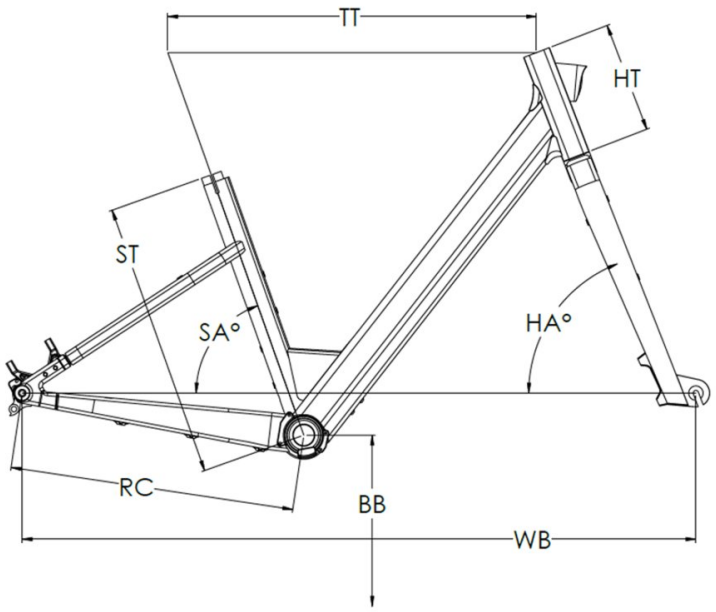

Lundi 27 Hub

ST - Taille / Size	mm	390 (XS/S)	460 (M/L)
Taille utilisateur / User size	m	1,55 - 1,65	1,62 - 1,90
TT - Tube supérieur / Top tube	mm	615	615
RC - Bases / Rear center	mm	480	480
HT - Douille de direction / Headtube	mm	185	185
WB - Empattement / Wheelbase	mm	1129	1129
FL - Longueur de fourche / Fork length	mm	438,5	438,5
BB - Hauteur de boitier / BB height	mm	285	285
SA - Angle de selle / Seat angle	°	70,4	70,4
HA - Angle de direction / Head angle	°	69	69
Reach	mm	388	388
Stack	mm	637	637
SO - Enjambement / Standover	mm	427	427

Finde dieses Fahrrad online

MOUSTACHE