LUNDI 27 LAUNCH EDITION

L7LOBM300270



Die Produktspezifikationen können ohne Vorankündigung geändert werden. Unverbindliche Angaben.

RAHMEN
Lundi 27 Tiefeinsteiger Rahmen, 6061 T4-T6 Aluminium, hydrogeformte und extrudierte 3-fach Hohlkammerrohre für optimale Steifigkeit.

GABEL
Lundi, Aluminium, integrierte Kabelführung und individuelle Befestigung für Gepäckträger vorne

MOTOR
Bosch, Hub Line BDU30, Smart System, 45 Nm

AKKU
Bosch, PowerTube 360Wh, Smart System

DISPLAY
Bosch, Smartphone Grip

REMOTE
Bosch, Purion 200, Smart System

BEDINGUNGEN
maximale Entfernung, berechnet für einen 70-kg-Fahrer unter idealen Bedingungen. Berechnen Sie Ihre E-Bike-Reichweite .

LADEGERÄT
Bosch, 4Ah

BCM
Ausgestattet mit dem Bosch ConnectModule

REICHWEITE
70 km

BETRIEBSDAUER
4h

SCHALTWERK
Shimano, CUES, RD-U6020, 10-fach

KETTENBLATT
Kit 40-Zahn-Kettenblatt, Narrow Wide & Magan 170 mm Kurbeln

KASSETTE
Shimano, CUES, CS-LG300, 10-fach, 11-39 Zähne

KETTE
Shimano, 118 Glieder

SCHALTHEBEL
Shimano, CUES, RD-U6020, 10-fach

KURBELGARNITUR
BB E-type, Stronglight, 73mm, 131mm

BREMSE VORNE
Shimano, MT200, hydraulische Scheibenbremse

BREMSE HINTEN
Shimano, MT200, hydraulische Scheibenbremse

BREMSSCHEIBE VR
Shimano, 180mm

BREMSSCHEIBE HR
Shimano, 160mm

NABE VR
Shimano, 32 Loch, 9 x 100 mm, Schnellspanner

NABE HR
Bosch, Hub Line BDU30, Smart System, 45 Nm

FELGE VR
Aluminium, 32-Loch, 27.5", Innenbreite 23 mm

FELGE HR
Aluminium, 32-Loch, 27.5", Innenbreite 23 mm

REIFE VR
Schwalbe, Super Moto-X, 27.5x2.40, Reflektive

REIFE HR
Schwalbe, Super Moto-X, 27.5x2.40, Reflektive

LAUFRÄDER
Schwalbe, Super Moto-X, 27.5x2.40, Reflektive

LENKER
Moustache, Lundi-spezifische Ergonomie, Aluminium

STEUERSATZ
FSA, No 28/41 integriert

GRIFFE
SB3, Ergonomisch

SATTEL
Selle Royal, Essenza + moderate wide

SATTELSTÜTZE
Gefedert, Aluminium, 31,6 mm, 350 mm, 40 mm Federweg

SATTELKLEMMUNG
Moustache, Aluminium, 34.9mm

BELEUCHTUNG VORNE
Spanninga, integriert, 30 Lux, Spannungsversorgung über Hauptakku

BELEUCHTUNG HINTEN
Hochleistungs-LED mit integriertem Reflektor, Spannungsversorgung über Hauptakku

KLINGEL
Spanninga Minibell Black

SCHLOSS
ABUS, 4650SL,, gleicher Schlüssel für Rahmenschloss und Akkuschloss

STÄNDER
Moustache, verstellbar

SCHUTZBLECHE
Moustache, Aluminium, Hohlkammer, mit Aluminium - Streben

GEPACKTRÄGER
Moustache, Aluminium, abnehmbare seitliche QL3-Befestigung und MIK HD-Plattform. Moustache Protect Option.

GEPACKTRÄGER VORNE
CA-KIT04

LUNDI 27 LAUNCH EDITION

L7LOBM300270



PEDALE
Aluminium-Plattformpedale mit Reflektoren

RAHMENGRÖSSEN
M

FARBE
Chromatic Blue glossy

GEWICHT
24.2 kg

GVWR
150 kg

GARANTIE
5 Jahre auf Rahmen und Gabel Moustache Bikes – 2 Jahre auf Motor, Akku (bzw. 500 Ladezyklen) und Zubehör

Finde dieses Fahrrad online

MOUSTACHE

LUNDI 27 LAUNCH EDITION

L7LOBM300270



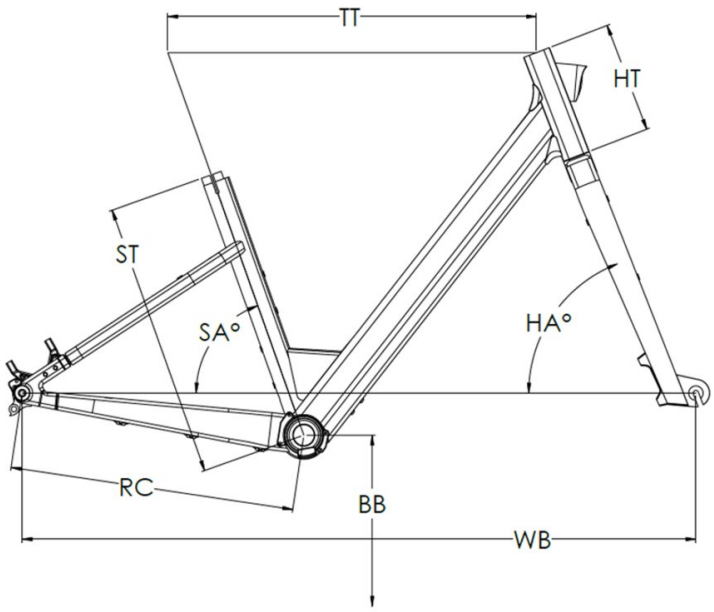

Lundi 27 Hub

ST - Taille / Size	mm	390 (XS/S)	460 (M/L)
Taille utilisateur / User size	m	1,55 - 1,65	1,62 - 1,90
TT - Tube supérieur / Top tube	mm	615	615
RC - Bases / Rear center	mm	480	480
HT - Douille de direction / Headtube	mm	185	185
WB - Empattement / Wheelbase	mm	1129	1129
FL - Longueur de fourche / Fork length	mm	438,5	438,5
BB - Hauteur de boitier / BB height	mm	285	285
SA - Angle de selle / Seat angle	°	70,4	70,4
HA - Angle de direction / Head angle	°	69	69
Reach	mm	388	388
Stack	mm	637	637
SO - Enjambement / Standover	mm	427	427

Finde dieses Fahrrad online

MOUSTACHE