MARDI 27.6 FS 2026

MA6FML6EL260



Die Produktspezifikationen können ohne Vorankündigung geändert werden. Unverbindliche Angaben.

RAHMEN
Mardi FS, Aluminium, in einem Stück gegossen, Tiefeinsteiger Rahmen, erhöhte Steifigkeit durch gerippte Innenstruktur, einteilig gefertigter Hinterbau, diskrete interne Kabelführung, integrierte Batterie und Motor

GABEL
SR Suntour, Mobie 34, Lockout-Funktion, 100 mm Federweg

DÄMPFER
Moustache, Magic Grip Control 115, mit 2-Positionen-Plattform und dynamischer Zugstufenregelung, 165 x 38 mm integriert, 115 mm Federweg

MOTOR
Bosch, Performance Line CX, Smart System, 100 Nm

AKKU
Bosch, PowerTube 600Wh, Smart System

DISPLAY
Bosch, Smartphone Grip

REMOTE
Bosch, Purion 200, Smart System

BEDINGUNGEN
maximale Entfernung, berechnet für einen 70-kg-Fahrer unter idealen Bedingungen. Berechnen Sie Ihre E-Bike-Reichweite .

LADEGERÄT
Bosch, 4Ah

BCM
Nicht mit Bosch ConnectModule ausgestattet

REICHWEITE
124 km

SCHALTWERK
Enviolo

KETTENBLATT
Gates, 50Z

KASSETTE
Gates, 22Z

KETTE
Gates, CDX Zahnriemen

SCHALTHEBEL
Enviolo, PURE, drehbarer Griff mit optischer Anzeige

KURBELGARNITUR
Stronglight, Aluminium, 170mm

BREMSE VORNE
Magura, MTA2, hydraulische Scheibenbremse, 2-Kolben

BREMSE HINTEN
Magura, MTA2, hydraulische Scheibenbremse, 2-Kolben

BREMSSCHEIBE VR
Magura, MT A2, 180mm

BREMSSCHEIBE HR
Magura, MT A2, 160mm

NABE HR
Enviolo, Heavy Duty 380%, 32H, 12x148mm

FELGE VR
Aluminium, 32-Loch, 27.5", Innenbreite 27 mm

FELGE HR
Aluminium, 32-Loch, 27.5", Innenbreite 27 mm

REIFE VR
Schwalbe, Super Moto-X, 27.5x2.40, Reflektive

REIFE HR
Schwalbe, Super Moto-X, 27.5x2.40, Reflektive

LAUFRÄDER
Schwalbe, Super Moto-X, 27.5x2.40, Reflektive

LENKER
Moustache, ergonomisch, Aluminium, 660 mm, 30° Backsweep

VORBAU
Moustache, Aluminium, verstellbar, 110 mm

STEUERSATZ
Acros, AZF-699, gedichtete Innenlager, internes Routing, Lenkeinschlagsbegrenzer

GRIFFE
SB3, Ergonomisch

SATTEL
Selle Royal, Essenza + moderate wide

SATTELSTÜTZE
EXA, 900i, Vario-Sattelstütze mit Remote, 31,6 mm, 150mm

SATTELKLEMMUNG
Moustache, Aluminium, 34.9mm

BELEUCHTUNG VORNE
AXA, NXT, 80 Lux, Spannungsversorgung über Hauptakku

BELEUCHTUNG HINTEN
Spanninga, Presto2Guard, Spannungsversorgung über Hauptakku

KLINGEL
Spanninga Minibell Black

SCHLOSS
Akkuschloss ABUS, Xplus, One-Key option. Rahmenschloss Axa Block XXL.

STÄNDER
Moustache, verstellbar

SCHUTZBLECHE
Moustache, Aluminium, Hohlkammer, mit Aluminium - Streben

GEPACKTRÄGER
Moustache, Aluminium, light, abnehmbare seitliche QL3-Befestigung. Option MIK-Plattform.

MARDI 27.6 FS 2026

MA6FML6EL260



GEPACKTRÄGER VORNE
PB-KITOP

PEDALE
Aluminium-Plattformpedale mit Reflektoren

RAHMENGRÖSSEN
L

FARBE
earth metal

GEWICHT
29.1 kg

GVWR
160 kg

GARANTIE
5 Jahre auf Rahmen und Gabel Moustache Bikes – 2 Jahre auf Motor, Akku (bzw. 500 Ladezyklen) und Zubehör

Finde dieses Fahrrad online

MOUSTACHE

MARDI 27.6 FS 2026

MA6FML6EL260



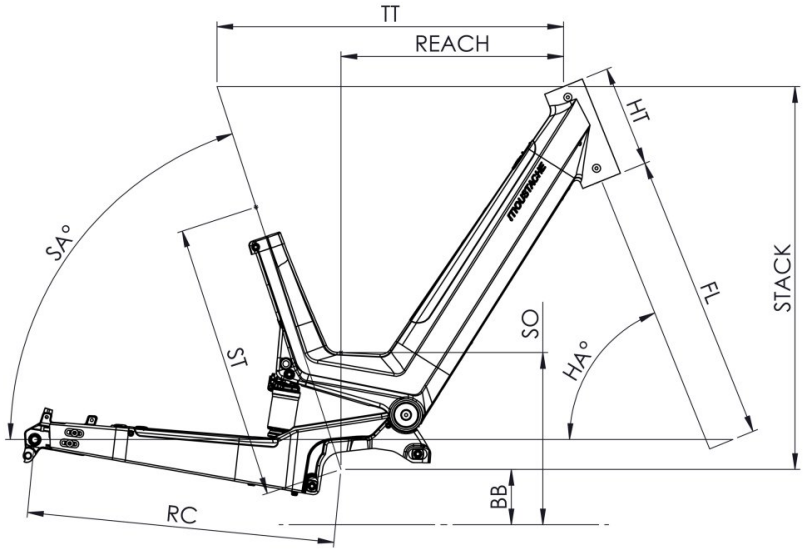

Mardi 27 FS

ST - Taille / Size	mm	(S)	(M)	(L)
Taille utilisateur / User size	m	1,55 - 1,72	1,65 - 1,85	1,80 - 1,95
ST - Tube de selle / Seat tube	m	410	460	460
TT - Tube supérieur / Top tube	mm	580	600	600
RC - Bases / Rear center	mm	515	515	515
HT - Douille de direction / Headtube	mm	170	180	180
WB - Empattement / Wheelbase	mm	1177	1198	1198
FL - Longueur de fourche / Fork length	mm	501.5	501.5	501.5
BB - Hauteur de boitier / BB height	mm	312	312	312
SA - Angle de selle / Seat angle	°	70.7	70.7	70.7
HA - Angle de direction / Head angle	°	67.2	67.2	67.2
Reach	mm	357	374	374
Stack	mm	644	654	654
SO - Enjambement / Standover	mm	507	507	507

Finde dieses Fahrrad online

TOUSTACHE