SAMEDI 27 OFF 4 2026

OF4CNM600260



Die Produktspezifikationen können ohne Vorankündigung geändert werden. Unverbindliche Angaben.

RAHMEN
Xroad, 6061 T4-T6 Aluminium, konifizierte Hydroforming-Rohre, in den Rahmen integrierter Bosch PowerTube-Akku (horizontal), innenliegende Zugführung

GABEL
SR Suntour, XCR 34, Lockout-Funktion, 120 mm Federweg

MOTOR
Bosch, Performance Line CX BDU37, Smart System, 85 Nm

AKKU
Bosch, PowerTube 625Wh, horizontal, Smart System

REMOTE
Bosch, Purion 200, Smart System

BEDINGUNGEN
maximale Entfernung, berechnet für einen 70-kg-Fahrer unter idealen Bedingungen. Berechnen Sie Ihre E-Bike-Reichweite .

LADEGERÄT
Bosch, 4Ah

BCM
Nicht mit Bosch ConnectModule ausgestattet

REICHWEITE
107 km

SCHALTWERK
Shimano, CUES, RD-U6020-11, 11-fach

KETTENBLATT
FSA, Narrow Wide, 34 Zähne

KASSETTE
Shimano, CUES, CS-LG400, 11-fach, 11-50 Zähne

KETTE
Shimano, CN-LG500, 120 Glieder

SCHALTHEBEL
Shimano, CUES, SL-U6000-11R, 11-fach

KURBELGARNITUR
Moustache, geschmiedetes Aluminium, 165 mm

BREMSE VORNE
Shimano, MT420, hydraulische Scheibenbremse, 4-Kolben

BREMSE HINTEN
Shimano, MT410, hydraulische Scheibenbremse

BREMSSCHEIBE VR
Shimano, 203mm

BREMSSCHEIBE HR
Shimano, 180mm

NABE VR
Moustache, 28 Loch, 15 x 110 mm, Steckachse

NABE HR
Moustache, 28 Loch, 9 x 141 mm

FELGE VR
Aluminium, 32-Loch, 27.5'', Innenbreite 30 mm

FELGE HR
Aluminium, 32-Loch, 27.5'', Innenbreite 30 mm

REIFE VR
Maxxis, Rekon, 27.5x2.60, faltbar, EXO/TR (Tubeless Ready)

REIFE HR
Maxxis, Rekon, 27.5x2.60, faltbar, EXO/TR (Tubeless Ready)

LAUFRÄDER
Maxxis, Rekon, 27.5x2.60, faltbar, EXO/TR (Tubeless Ready)

LENKER
Moustache, Aluminium, 740 mm, 15 mm Rise, 9° Biegung nach hinten, 5° Upsweep

VORBAU
Moustache, 3D-geschmiedetes Aluminium, 60 mm

STEUERSATZ
FSA, No 57B

GRIFFE
SB3, Ergonomisch

SATTEL
Selle Royal, Essenza Moderate Men

SATTELSTÜTZE
Gefedert, Aluminium, 31,6 mm, 350 mm, 40 mm Federweg

SATTELKLEMMUNG
Moustache, Aluminium, 34.9mm

BELEUCHTUNG VORNE
-

PEDALE
Aluminium-Plattformpedale mit Reflektoren

RAHMENGRÖSSEN
M

FARBE
black glossy

GEWICHT
23.1 kg

GVWR
135 kg

GARANTIE
5 Jahre auf Rahmen und Gabel Moustache Bikes – 2 Jahre auf Motor, Akku (bzw. 500 Ladezyklen) und Zubehör

Finde dieses Fahrrad online

MOUSTACHE

SAMEDI 27
OFF 4 2026

OF4CNM600260



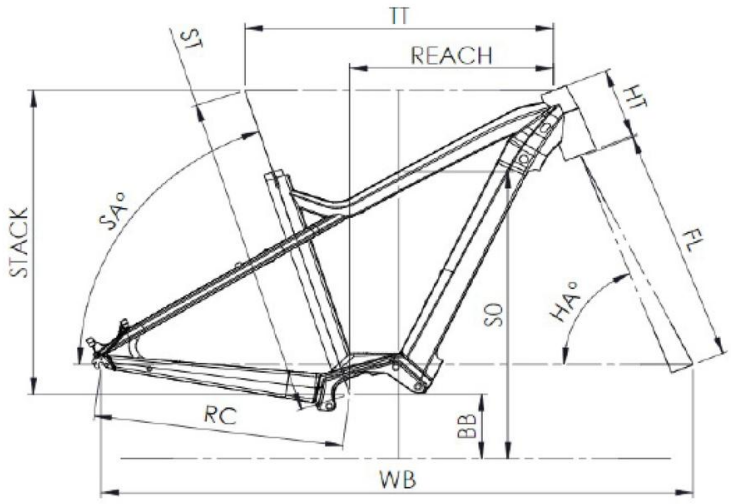

Off 4

ST - Taille / Size	mm	420 (S)	470 (M)	530 (L)	580 (XL)
Taille utilisateur / User size	m	1,55 - 1,70	1,68 - 1,83	1,80 - 1,95	1,90 - 2,05
TT - Tube supérieur / Top tube	mm	560	585	610	635
RC - Bases / Rear center	mm	475	475	475	475
HT - Douille de direction / Headtube	mm	140	140	150	160
WB - Empattement / Wheelbase	mm	1130	1148	1168	1193
FL - Longueur de fourche / Fork length	mm	519	519	519	519
BB - Hauteur de boitier / BB height	mm	321	321	321	321
SA - Angle de selle / Seat angle	°	70,5	70	70	70
HA - Angle de direction / Head angle	°	66	66,5	67	67
Reach	mm	343	361	382	405
Stack	mm	623	625	638	648
SO - Enjambement / Standover	mm	761	764	766	770

Finde dieses Fahrrad online

TOUSTACHE