SAMEDI 28.4 2025

S84CRM600250



Die Produktspezifikationen können ohne Vorankündigung geändert werden. Unverbindliche Angaben.

RAHMEN
Samedi 28, 6061 T4-T6 Aluminium, konifizierte Hydroforming-Rohre, in den Rahmen integrierter Bosch PowerTube-Akku (vertikal), innenliegende Zugführung

GABEL
SR Suntour, NEX-E25, HLO, einstellbare Federvorspannung und Lockout-Funktion, 63 mm Federweg

MOTOR
Bosch, Performance Line BDU33, Smart System, 75Nm

AKKU
Bosch, PowerTube 625Wh, vertikal, Smart System

REMOTE
Bosch, Purion 200, Smart System

BEDINGUNGEN
maximale Entfernung, berechnet für einen 70-kg-Fahrer unter idealen Bedingungen. Berechnen Sie Ihre E-Bike-Reichweite .

LADEGERÄT
Bosch, 4Ah

BCM
Nicht mit Bosch ConnectModule ausgestattet

REICHWEITE
156 km

SCHALTWERK
Shimano, CUES, RD-U6020, 10-fach

KETTENBLATT
Narrow-Wide, 40 Zähne

KASSETTE
Shimano, CUES, CS-LG300, 10-fach, 11-39 Zähne

KETTE
Shimano, LG500, 120 Glieder

SCHALTHEBEL
Shimano, CUES, SL-U6000-10R, 10-fach

KURBELGARNITUR
Moustache, Aluminium, 170mm

BREMSE VORNE
Shimano MT200 oder Alhonga HJ-472 hydraulische Scheibenbremse

BREMSE HINTEN
Shimano MT200 oder Alhonga HJ-472 hydraulische Scheibenbremse

BREMSSCHEIBE VR
Shimano, 180mm oder Alhonga, 180mm

BREMSSCHEIBE HR
Shimano, 160mm oder Alhonga, 160mm

NABE VR
Shimano, 32 Loch, 9 x 100 mm, Schnellspanner

NABE HR
Shimano, 32 Loch, 9 x 135 mm, Schnellspanner

FELGE VR
Moustache, asymmetrisch, Aluminium 6061E, geschweisst, 32-Loch, 28", Innenbreite 23 mm

FELGE HR
Moustache, asymmetrisch, Aluminium 6061E, geschweisst, 32-Loch, 28", Innenbreite 23 mm

REIFE VR
Schwalbe Big Apple, 700x50C

REIFE HR
Schwalbe Big Apple, 700x50C

LAUFRÄDER
Schwalbe Big Apple, 700x50C

LENKER
Moustache, ergonomisch, Aluminium, 80 mm rise

VORBAU
Moustache, Aluminium, verstellbar, 90 mm

STEUERSATZ
FSA, No 57B-1

GRIFFE
Ergonomisch, Dual-Density

SATTEL
Selle Royal, Essenza + moderate

SATTELSTÜTZE
Gefedert, Aluminium, 31,6 mm, 350 mm, 40 mm Federweg

SATTELKLEMMUNG
Moustache, Aluminium, 34.9mm

BELEUCHTUNG VORNE
AXA, NXT, 30 Lux, Spannungsversorgung über Hauptakku

BELEUCHTUNG HINTEN
Spanninga, Presto2Guard, Spannungsversorgung über Hauptakku

SCHLOSS
AXA Block XXL, gleicher Schlüssel für Rahmenschloss und Akkuschloss

STÄNDER
Moustache, verstellbar

SCHUTZBLECHE
Moustache, Aluminium, Hohlkammer, mit Aluminium - Streben

GEPACKTRÄGER
Moustache, Aluminium, abnehmbare seitliche QL3-Befestigung und MIK HD-Plattform

PEDALE
Plattformpedale aus Aluminium mit Reflektoren

RAHMENGRÖSSEN
M

SAMEDI 28.4 2025

S84CRM600250



FARBE
metallic red glossy

GEWICHT
27.2 kg

GVWR
135 kg

GARANTIE
5 Jahre auf Rahmen und Gabel Moustache Bikes – 2 Jahre auf Motor, Akku (bzw. 500 Ladezyklen) und Zubehör

Finde dieses Fahrrad online

MOUSTACHE

SAMEDI 28.4
2025

S84CRM600250



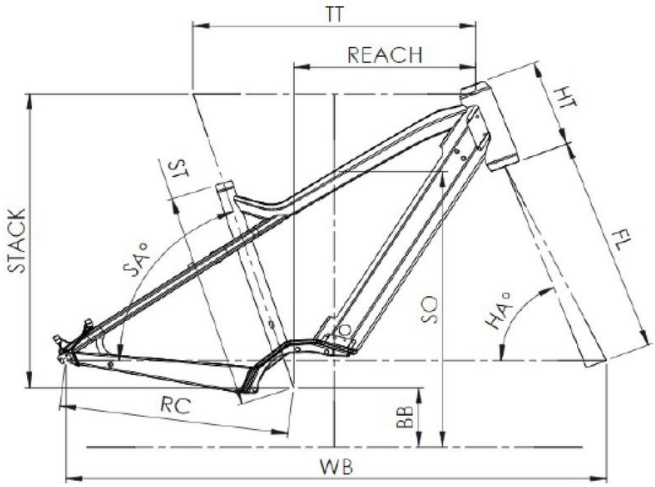

Samedi 28 ES / 28.4

ST - Taille / Size	mm	420 (S)	470 (M)	530 (L)	580 (XL)
Taille utilisateur / User size	m	1,55 - 1,70	1,68 - 1,83	1,80 - 1,95	1,90 - 2,05
TT - Tube supérieur / Top tube	mm	560	585	610	635
RC - Bases / Rear center	mm	475	475	475	475
HT - Douille de direction / Headtube	mm	170	170	170	190
WB - Empattement / Wheelbase	mm	1106	1121	1147	1173
FL - Longueur de fourche / Fork length	mm	477	477	477	477
BB - Hauteur de boitier / BB height	mm	305	305	305	305
SA - Angle de selle / Seat angle	°	71,5	71,5	71,5	71,5
HA - Angle de direction / Head angle	°	67,7	68,5	68,5	68,5
Reach	mm	347	371	396	415
Stack	mm	644	644	644	644
SO - Enjambement / Standover	mm	770	774	782	786

Finde dieses Fahrrad online

MOUSTACHE