# SAMEDI 27 X2 VTT

TA0CGU100260



Die Produktspezifikationen können ohne Vorankündigung geändert werden. Unverbindliche Angaben.

**RAHMEN**

Rahmen aus 6061 T4 T6 Aluminium – extrudierte hydrogeformet Rohre mit verschiedenen Wandstärken – Antrieb hinten – konisches Steuerrohr – 27.5 Plus – Boost 12x148 mm

**GABEL**

SR Suntour, Aion 36, 140 mm Federweg, EQ RC-PCS Dämpfungs-System sowie low-speed Druckstufe und Zugstufeneinstellung, 27.5" Plus, Boost, Q-Lock 15 mm

**MOTOR**

Bosch, Performance Line CX BDU38, Smart System, 120 Nm

**AKKU**

Bosch, PowerPack 540Wh, Smart System

**ZUSÄTZLICHER AKKU**

Bosch, PowerPack 540Wh, Smart System

**REMOTE**

Bosch, Purion 200, Smart System

**BEDINGUNGEN**

maximale Entfernung, berechnet für zwei 70-kg-Fahrer unter idealen Bedingungen.  Berechnen Sie Ihre E-Bike-Reichweite .

**LADEGERÄT**

Bosch, 4Ah

**BCM**

Nicht mit Bosch ConnectModule ausgestattet

**REICHWEITE**

150 km

**SCHALTWERK**

Shimano, CUES, RD-U6000-GS, 10/11-fach

**KETTENBLATT**

FSA, Narrow Wide, 34 Zähne

**KASSETTE**

Shimano, CUES, CS-LG300, 10-fach, 11-48 Zähne

**KETTE**

Shimano, LG500, 130 Glieder

**SCHALTHEBEL**

Shimano, CUES, SL-U6000-10R, 10-fach

**KURBELGARNITUR**

speziell für Tandem geschmiedete Moustache Aluminiumkurbeln, 170 mm, synchronisiert – Kettenblatt mit 36 Zähnen Narrow Wide

**BREMSE VORNE**

Magura, MT5, hydraulische Scheibenbremse, 4-Kolben

**BREMSE HINTEN**

Magura, MT5, hydraulische Scheibenbremse, 4-Kolben

**BREMSSCHEIBE VR**

Magura, Storm HC, 203 mm

**BREMSSCHEIBE HR**

Magura, Storm HC, 203 mm

**NABE VR**

Moustache, 32 Loch, 15 x 110 mm, Steckachse

**NABE HR**

Moustache, 32 Loch, 12 x 148 mm, Steckachse

**FELGE VR**

Moustache, asymmetrisch, Aluminium 6061E, geschweisst, 32-Loch, 27.5", Innenbreite 35 mm, montiert mit Tubeless-Ventilen und -Flaps

**FELGE HR**

Moustache, asymmetrisch, Aluminium 6061E, geschweisst, 32-Loch, 27.5", Innenbreite 35 mm, montiert mit Tubeless-Ventilen und -Flaps

**REIFE VR**

Maxxis, Rekon, 27.5x2.80

**REIFE HR**

Maxxis, Rekon, 27.5x2.80

**LAUFRÄDER**

Moustache AL / Maxxis Rekon 27x2.8

**LENKER**

Vorne: Moustache, Ergonomisch, Aluminium, 760 mm, 9° Backsweep // Hinten: Moustache, Ergonomisch, Aluminium, 680 mm, 9° Backsweep

**VORBAU**

Vorne: Moustache, Aluminium 3D geschmiedet, 65 mm // Hinten: Moustache, Aluminium 3D geschmiedet, verstellbar 155/200 mm

**STEUERSATZ**

FSA, Nº 57B-1

**GRIFFE**

Ergonomisch, Dual-Density

**SATTEL**

Moustache, ergonomisch

**SATTELSTÜTZE**

Vorne: Moustache, Aluminium 27,2 mm mit 31.6 mm Reduzierhülse, 350 mm // Hinten: Suntour, NCX, gefederte Sattelstütze mit 50 mm Hub, Parallelogrammsystem 350 mm x 27.2 mm mit 31.6 mm Reduzierhülse

**SATTELKLEMMUNG**

Moustache, Aluminium, 34.9mm

**BELEUCHTUNG VORNE**

-

**PEDALE**

Plattformpedale aus Aluminium mit Reflektoren

**RAHMENGRÖSSEN**

TU

**FARBE**

Stone grey glossy

**GEWICHT**

30.8 kg

**GVWR**

200 kg

# SAMEDI 27 X2
# VTT

TA0CGU100260



**GARANTIE**

5 Jahre auf Rahmen und Gabel Moustache Bikes – 2 Jahre auf Motor, Akku (bzw. 500 Ladezyklen) und Zubehör

**Finde dieses Fahrrad online**

MOUSTACHE

# SAMEDI 27 X2
# VTT

TA0CGU100260



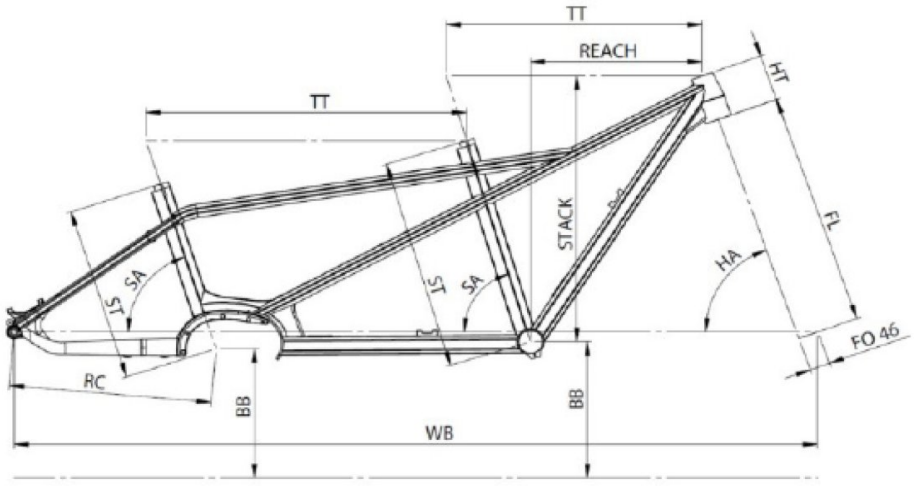


## Samedi 27X2 / 27X2 TRK

| ST - Taille / Size | mm | 420 (Rear) | 510 (Front) | |
|---|---|---|---|---|
| Taille utilisateur / User size | m | 1,50 - 1,85 | 1,72 - 1,95 | |
| TT - Tube supérieur / Top tube | mm | 737 | 590 | |
| RC - Bases / Rear center | mm | 470 | | |
| HT - Douille de direction / Headtube | mm | 110 | | |
| WB - Empattement / Wheelbase | mm | 1850 | | |
| FL - Longueur de fourche / Fork length | mm | 547 | | |
| BB - Hauteur de boitier / BB height | mm | 310 | 325 | |
| SA - Angle de selle / Seat angle | ° | 72 | 73 | |
| HA - Angle de direction / Head angle | ° | 70,5 | | |
| Reach | mm | - | 394 | |
| Stack | mm | - | 642 | |
| SO - Enjambement / Standover | mm | 703 | 800 | |

**Finde dieses Fahrrad online**

MOUSTACHE