# DIMANCHE 29 GRAVEL 2

D92CGM400260



Les spécifications des produits peuvent changer sans préavis. Informations non contractuelles.

**CADRE**
Dimanche 29, aluminium 6061 T4-T6, tubes hydroformés à épaisseur variable, intégration CompactTube et passage des câbles intégré

**FOURCHE**
Dimanche 29/28, Aluminium - Pivot conique 1"1/8-1"1/2 - Support de frein FlatMount 180 mm direct - Axe 15x100mm - Déport 45 mm - Pour pneus en 700x50 - Fixations pour garde-boue et porte-bagages

**MOTEUR**
Bosch, Performance Line SX, Smart System, 60Nm

**BATTERIE**
Bosch, CompactTube 400Wh, Smart System

**COMMANDE**
Bosch, Purion 200, Smart System

**CHARGEUR**
Bosch, 2Ah

**BCM**
Non équipé du Bosch ConnectModule

**AUTONOMIE DISTANCE***
90 km

***CONDITIONS**
Distance maximum, calculée pour une personne de 70kg dans des conditions d'utilisations idéales. Calculez votre autonomie .

**DÉRAILLEUR**
Shimano, CUES, RD-U6000-GS, 10/11 vitesses

**PLATEAU**
FSA, Narrow Wide, 42 dents, protège plateau

**CASSETTE**
Shimano, CUES, CS-LG300, 10V, 11-48

**CHAÎNE**
Shimano, LG500, 120 maillons

**MANETTE**
Shimano, CUES, SL-U6000-10R, 10 vitesses

**PÉDALIER**
Moustache, aluminium forgé, 165mm

**FREIN AV**
Shimano, MT200/UR300, disque hydraulique

**FREIN AR**
Shimano, MT200, disque hydraulique

**DISQUE AV**
Shimano, 180mm

**DISQUE AR**
Shimano, 160mm

**MOYEU AV**
Moustache, 24 trous, 12x100, axe traversant

**MOYEU AR**
Moustache, 24 trous, 12x142, axe traversant

**JANTE AV**
Moustache, al:30, aluminium 6061, soudées, 24 trous, 700c, largeur interne 22mm

**JANTE AR**
Moustache, al:30, aluminium 6061, soudées, 24 trous, 700c, largeur interne 22mm

**ROUES**
Moustache Al30 / Maxxis Rambler TLR 700x50

**PNEU AV**
Maxxis, Rambler, 700x50C, 120TPI

**PNEU AR**
Maxxis, Rambler, 700x50C, 120TPI

**GUIDON**
Moustache, aluminium, 680mm, rise 12mm, backsweep 9°, upsweep 5°

**POTENCE**
Moustache, aluminium, suspendue 10-20mm débattement, 90mm

**JEU DE DIRECTION**
Acros, AZF-725, roulements scellés, passage interne

**POIGNÉES**
SB3, Ergonomiques

**SELLE**
Selle Royal, VIVO

**TIGE DE SELLE**
EXA, 860i, télescopique suspendue avec commande au guidon, 31.6mm, 75mm

**COLLIER DE SELLE**
Moustache, aluminium, 34.9mm

**ECLAIRAGE AV**
-

**PORTE-BAGAGE AVANT**
En option : Moustache, aluminium, compatible avec les paniers et accessoires QL3

**PÉDALES**
Plateforme aluminium avec réflecteurs

**TAILLE**
M

**COULEUR**
Bleu gris brillant

**POIDS**
18.2 kg

**PTAC**
120 kg

**GARANTIE**
5 ans cadre et fourche Moustache Bikes - 2 ans moteur, batterie

**Retrouvez ce vélo en ligne**

MOUSTACHE

# DIMANCHE 29
# GRAVEL 2

D92CGM400260



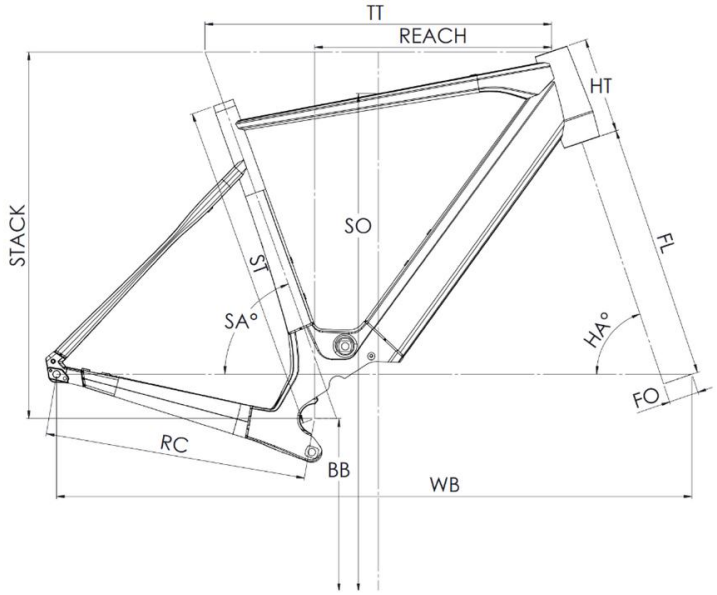


## Dimanche 28 Road 2/4/6 - Dimanche 29 Gravel 2/4/6

| ST - Taille / Size | mm | 460 (S) | 500 (M) | 540 (L) | 580 (XL) |
|---|---|---|---|---|---|
| Taille utilisateur / User size | m | 1,53 - 1,68 | 1,66 - 1,81 | 1,79 - 1,94 | 1,92 - 2,07 |
| TT - Tube supérieur / Top tube | mm | 545 | 565 | 585 | 605 |
| RC - Bases / Rear center | mm | 437 | 437 | 437 | 437 |
| HT - Douille de direction / Headtube | mm | 120 | 135 | 160 | 180 |
| WB - Empattement / Wheelbase | mm | 1039 | 1049 | 1061 | 1071 |
| FL - Longueur de fourche / Fork length | mm | 415 | 415 | 415 | 415 |
| BB - Hauteur de boitier / BB height | mm | 288,5 | 288,5 | 288,5 | 288,5 |
| SA - Angle de selle / Seat angle | ° | 73,3 | 73 | 72,8 | 72,5 |
| HA - Angle de direction / Head angle | ° | 70 | 70,7 | 71,3 | 72 |
| Reach | mm | 375 | 386 | 395 | 405 |
| Stack | mm | 569 | 586 | 612 | 634 |
| SO - Enjambement / Standover | mm | 772 | 800 | 830 | 850 |

**Retrouvez ce vélo en ligne**

TOUSTACHE