LUNDI 20
CARGO 3

L03OGU500250



Les spécifications des produits peuvent changer sans préavis. Informations non contractuelles.

CADRE
Lundi 20 à enjambement bas, aluminium 6061 T4-T6, tubes hydroformés et extrudés à triple cavité pour une rigidité optimale. Passage de gaines intégré. Géométrie optimale conçue pour une grande maniabilité et un comportement stable.

FOURCHE
Fourche à suspension SR Suntour Mobie 34, conçue pour résister aux forces de l'utilisation d'une cargo. Débattement de 70 mm avec fonction Lockout. Boost

MOTEUR
Bosch, Cargo Line, Smart System, 85Nm

BATTERIE
Bosch, PowerPack 545Wh, Smart System

COMMANDE
Bosch, Purion 200, Smart System

CHARGEUR
Bosch, 2Ah

AUTONOMIE DISTANCE*
103 km

***CONDITIONS**
Distance maximum, calculée pour une personne de 70kg avec 70kg de chargement dans des conditions d'utilisations idéales. Calculez votre autonomie .

DÉRAILLEUR
Shimano, CUES, RD-U4000-GS, 9 vitesses

PLATEAU
FSA, Narrow Wide, 48 dents, protège plateau

CASSETTE
Shimano, CUES, CS-LG300, 9V, 11-41T

CHAÎNE
Shimano, LG500, 140 maillons

MANETTE
Shimano, CUES, SL-U4000-9R, 9 vitesses

PÉDALIER
Moustache, aluminium, 170mm moteur Gen2 / Gen4

FREIN AV
Magura, MT4, disque hydraulique

FREIN AR
Magura, MT4, disque hydraulique

DISQUE AV
Magura, MDR-C, 203mm

DISQUE AR
Magura, MDR-C, 180mm

MOYEU AV
Moustache, 32 trous, 15x110mm, axe traversant

MOYEU AR
Moustache, 32 trous, 12x148mm, axe traversant

JANTE AV
Moustache, asymétriques, aluminium 6061E, soudées, 32 trous, 20'', largeur interne 35mm

JANTE AR
Moustache, asymétriques, aluminium 6061E, soudées, 32 trous, 20'', largeur interne 35mm

ROUES
Schwalbe, Pick-Up, 20x2.35, Super Defense

PNEU AV
Schwalbe, Pick-Up, 20x2.35, Super Defense

PNEU AR
Schwalbe, Pick-Up, 20x2.35, Super Defense

GUIDON
Moustache, ergonomique spécifique Lundi, aluminium

JEU DE DIRECTION
NO.55R/57SC

POIGNÉES
Ergonomiques, double densité

SELLE
Selle Royal, Essenza Moderate Lady

TIGE DE SELLE
Limotec, A3, suspendue + télescopique, aluminium diamètre 34.9mm, 100mm d'amplitude, 40mm de suspension, confortable et sécurisante

COLLIER DE SELLE
Moustache, aluminium, 34.9mm

ECLAIRAGE AV
AXA, NXT, 30 lux, alimenté par la batterie principale

ECLAIRAGE AR
AXA, Duo Flat, luminosité accrue lors des fortes décélérations, alimenté par la batterie principale

KLAXON
Spanninga Minibell Black

ANTIVOL
AXA Imenso

BÉQUILLE
Moustache, centrale arrière, appui large pour une meilleure stabilité, Pédale activée.

GARDE-BOUE
Avant : Moustache, aluminium, tubulaire double paroi avec supports aluminium et pare-boue / Arrière : PP, protection latérale à 180°

PORTE-BAGAGES
Moustache, aluminium, design exclusif Longtail. Fixations latérales démontables pour sacoches QL3. Plateforme avec systèmes MIK HD multiples pour fixation rapide et directe des accessoires, sacoches et porte-bébé compatibles. Jusqu'à 70kg de chargement.

PORTE-BAGAGE AVANT
Moustache, aluminium, compatible avec les paniers et accessoires MIK.

PÉDALES
Plateforme aluminium avec réflecteurs

LUNDI 20
CARGO 3

L03OGU500250



TAILLE
TU

COULEUR
Gris Soie

POIDS
33 kg

PTAC
200 kg

GARANTIE
5 ans cadre Moustache Bikes - 2 ans moteur, batterie

Retrouvez ce vélo en ligne

MOUSTACHE

LUNDI 20
CARGO 3

L03OGU500250



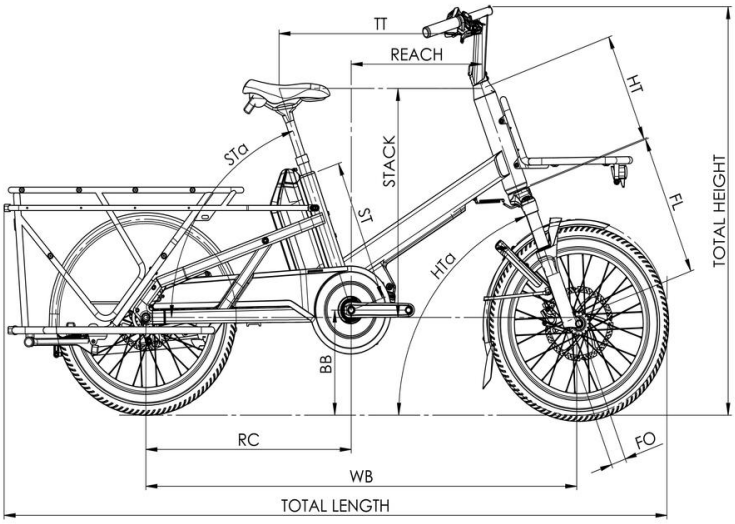

Lundi 20 Cargo 3 / 5

ST - Taille / Size	mm	390
Taille utilisateur / User size	m	1,57 - 1,90
TT - Tube supérieur / Top tube	mm	603
RC - Bases / Rear center	mm	610
HT - Douille de direction / Headtube	mm	300
WB - Empattement / Wheelbase	mm	1272
FL - Longueur de fourche / Fork length	mm	402
BB - Hauteur de boitier / BB height	mm	288
SA - Angle de selle / Seat angle	°	70,5
HA - Angle de direction / Head angle	°	69,5
Reach	mm	382
Stack	mm	622
SO - Enjambement / Standover	mm	530
Longueur totale / Total length	mm	1968
Hauteur totale / Total heigh	mm	1116

Retrouvez ce vélo en ligne

MOUSTACHE