# MARDI 27.2 FS 2026

MA2FNL50L260



Les spécifications des produits peuvent changer sans préavis. Informations non contractuelles.

**CADRE**
Mardi FS, aluminium, moulé en une pièce, enjambement bas, rigidité accrue grâce sa structure interne nervurée, bras arrière unifié, passage de gaines interne discret, batterie et moteur intégrés

**FOURCHE**
SR Suntour, XCM32-ATB, LO, réglage de la précontrainte et fonction blocage, 100mm de débattement

**AMORTISSEUR**
Moustache, Magic Grip Control 115, amortisseur à air spécifique avec 2 positions, contrôle dynamique du rebond, 165-38mm, 115mm de débattement

**MOTEUR**
Bosch, Performance Line BDU34, Smart System, 75Nm

**BATTERIE**
Bosch, PowerTube 540Wh

**COMMANDE**
Bosch, Purion 200, Smart System

**CHARGEUR**
Bosch, 2Ah

**BCM**
Non équipé du Bosch ConnectModule

**AUTONOMIE DISTANCE***
122 km

***CONDITIONS**
Distance maximum, calculée pour une personne de 70kg dans des conditions d'utilisations idéales. Calculez votre autonomie .

**DÉRAILLEUR**
Shimano, Nexus, 32 trous, 263% de variation, 10x135mm, écrou de serrage

**PLATEAU**
40 dents, Narrow Wide

**CASSETTE**
Shimano, Nexus, 30 dents

**CHAÎNE**
Shimano, HG40, 118 maillons

**MANETTE**
Shimano, Nexus SL-C7000-5, 5 vitesses

**PÉDALIER**
Stronglight, aluminium, 170mm, ISIS

**FREIN AV**
Shimano, MT200, disque hydraulique

**FREIN AR**
Shimano, MT200, disque hydraulique

**DISQUE AV**
Shimano, 180mm

**DISQUE AR**
Shimano, 160mm

**MOYEU AV**
Shimano, 32 trous, 9x100mm, serrage rapide

**MOYEU AR**
Shimano, Nexus, 32 trous, 263% de variation, 10x135mm, écrou de serrage

**JANTE AV**
Aluminium, 32 trous, 27.5", largeur interne 23 mm

**JANTE AR**
Aluminium, 32 trous, 27.5", largeur interne 23 mm

**ROUES**
Schwalbe, Super Moto-X, 27.5x2.40, Réflectifs

**PNEU AV**
Schwalbe, Super Moto-X, 27.5x2.40, Réflectifs

**PNEU AR**
Schwalbe, Super Moto-X, 27.5x2.40, Réflectifs

**GUIDON**
Moustache, ergonomique, aluminium, 660mm, backsweep 30°

**POTENCE**
Moustache, aluminium, réglable, 110mm

**JEU DE DIRECTION**
Acros, AZF-699, roulements scellés, passage interne, blocage en rotation

**POIGNÉES**
SB3, Ergonomiques

**SELLE**
Selle Royal, Essenza + moderate wide

**TIGE DE SELLE**
EXA, 900i, télescopique avec commande au guidon, 31.6mm, 150mm

**COLLIER DE SELLE**
Moustache, aluminium, 34.9mm

**ECLAIRAGE AV**
AXA, NXT, 80 lux, alimenté par la batterie principale

**ECLAIRAGE AR**
Spanninga, Presto2Guard, alimenté par la batterie principale

**KLAXON**
Spanninga Minibell Black

**ANTIVOL**
Antivol batterie ABUS, Xplus, One-Key option. Antivol fer à cheval Axa Block XXL.

**BÉQUILLE**
Moustache, réglable

**GARDE-BOUE**
Moustache, aluminium, tubulaires double paroi, ultra-stables

# MARDI 27.2 FS 2026

MA2FNL50L260



**PORTE-BAGAGES**
Moustache, aluminum, light, fixations latérales QL3 amovibles. Option plateforme MIK.

**PORTE-BAGAGE AVANT**
PB-KITOP

**PÉDALES**
Plateforme aluminium avec réflecteurs

**TAILLE**
L

**COULEUR**
Noir mat

**POIDS**
29.4 kg

**PTAC**
135 kg

**GARANTIE**
5 ans cadre et fourche Moustache Bikes - 2 ans moteur, batterie

**Retrouvez ce vélo en ligne**

MOUSTACHE

# MARDI 27.2 FS
# 2026

MA2FNL50L260



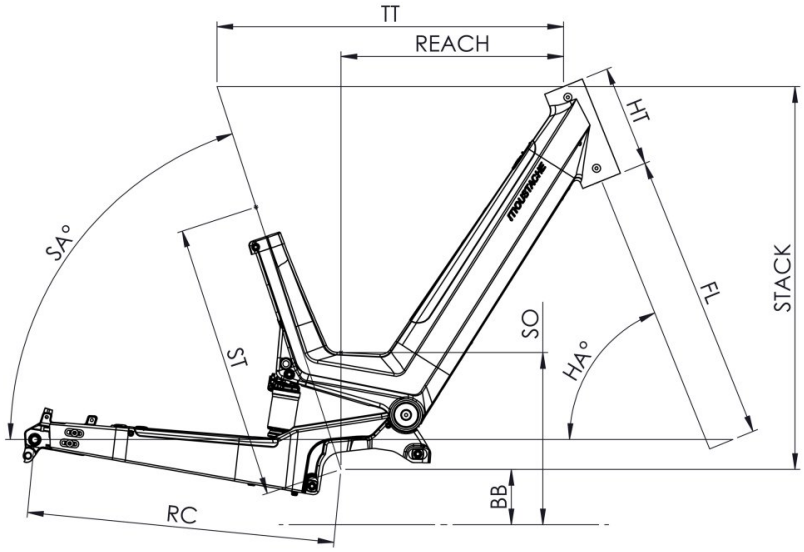


## Mardi 27 FS

| ST - Taille / Size | mm | (S) | (M) | (L) |
|---|---|---|---|---|
| Taille utilisateur / User size | m | 1,55 - 1,72 | 1,65 - 1,85 | 1,80 - 1,95 |
| ST - Tube de selle / Seat tube | m | 410 | 460 | 460 |
| TT - Tube supérieur / Top tube | mm | 580 | 600 | 600 |
| RC - Bases / Rear center | mm | 515 | 515 | 515 |
| HT - Douille de direction / Headtube | mm | 170 | 180 | 180 |
| WB - Empattement / Wheelbase | mm | 1177 | 1198 | 1198 |
| FL - Longueur de fourche / Fork length | mm | 501.5 | 501.5 | 501.5 |
| BB - Hauteur de boitier / BB height | mm | 312 | 312 | 312 |
| SA - Angle de selle / Seat angle | ° | 70.7 | 70.7 | 70.7 |
| HA - Angle de direction / Head angle | ° | 67.2 | 67.2 | 67.2 |
| Reach | mm | 357 | 374 | 374 |
| Stack | mm | 644 | 654 | 654 |
| SO - Enjambement / Standover | mm | 507 | 507 | 507 |

**Retrouvez ce vélo en ligne**

{TNOUSTACHE