MARDI 27.2 2026

MA2ONL500260



Les spécifications des produits peuvent changer sans préavis. Informations non contractuelles.

CADRE
Mardi Open, aluminium 6061 T4-T6, tubes hydroformés et extrudés à triple cavités pour une rigidité optimale, intégration exclusive pour batterie Bosch PowerTube, passage de gaines intégré.

FOURCHE
SR Suntour, XCM32-ATB, LO, réglage de la précontrainte et fonction blocage, 100mm de débattement

MOTEUR
Bosch, Performance Line BDU34, Smart System, 75Nm

BATTERIE
Bosch, PowerTube 540Wh

COMMANDE
Bosch, Purion 200, Smart System

CHARGEUR
Bosch, 2Ah

BCM
Non équipé du Bosch ConnectModule

AUTONOMIE DISTANCE*
124 km

***CONDITIONS**
Distance maximum, calculée pour une personne de 70kg dans des conditions d'utilisations idéales. Calculez votre autonomie .

DÉRAILLEUR
Shimano, Nexus, 32 trous, 263% de variation, 10x135mm, écrou de serrage

PLATEAU
40 dents, Narrow Wide

CASSETTE
Shimano, Nexus, 30 dents

CHAÎNE
Shimano, HG40, 118 maillons

MANETTE
Shimano, Nexus SL-C7000-5, 5 vitesses

PÉDALIER
Stronglight, aluminium, 170mm, ISIS

FREIN AV
Shimano, MT200, disque hydraulique

FREIN AR
Shimano, MT200, disque hydraulique

DISQUE AV
Shimano, 180mm

DISQUE AR
Shimano, 160mm

MOYEU AV
Shimano, 32 trous, 9x100mm, serrage rapide

MOYEU AR
Shimano, Nexus, 32 trous, 263% de variation, 10x135mm, écrou de serrage

JANTE AV
Aluminium, 32 trous, 27.5", largeur interne 23 mm

JANTE AR
Aluminium, 32 trous, 27.5", largeur interne 23 mm

ROUES
Schwalbe, Super Moto-X, 27.5x2.40, Réflectifs

PNEU AV
Schwalbe, Super Moto-X, 27.5x2.40, Réflectifs

PNEU AR
Schwalbe, Super Moto-X, 27.5x2.40, Réflectifs

GUIDON
Moustache, ergonomique, aluminium, 660mm, backsweep 30°

POTENCE
Moustache, aluminium, réglable, 110mm

JEU DE DIRECTION
Acros, AZF-699, roulements scellés, passage interne, blocage en rotation

POIGNÉES
SB3, Ergonomiques

SELLE
Selle Royal, Essenza + moderate wide

TIGE DE SELLE
Suspendue, aluminium, 31.6mm, 350mm, 40mm de débattement

COLLIER DE SELLE
Moustache, aluminium, 34.9mm

ECLAIRAGE AV
AXA, NXT, 30 lux, alimenté par la batterie principale

ECLAIRAGE AR
Spanninga, Presto2Guard, alimenté par la batterie principale

KLAXON
Spanninga Minibell Black

ANTIVOL
ABUS, 4650SL, clé identique pour le verrouillage de la batterie et de l'antivol

BÉQUILLE
Moustache, réglable

GARDE-BOUE
Moustache, aluminium, tubulaires double paroi, ultra-stables

PORTE-BAGAGES
Moustache, aluminum, fixations latérales QL3 amovibles et plateforme MIK HD. Option Moustache protect.

PORTE-BAGAGE AVANT
PB-KITOP

MARDI 27.2
2026

MA2ONL500260



PÉDALES
Plateforme aluminium avec réflecteurs

COULEUR
Noir brillant

PTAC
135 kg

TAILLE
L

POIDS
28.3 kg

GARANTIE
5 ans cadre et fourche Moustache Bikes - 2 ans moteur, batterie

Retrouvez ce vélo en ligne

MOUSTACHE

MARDI 27.2
2026

MA2ONL500260



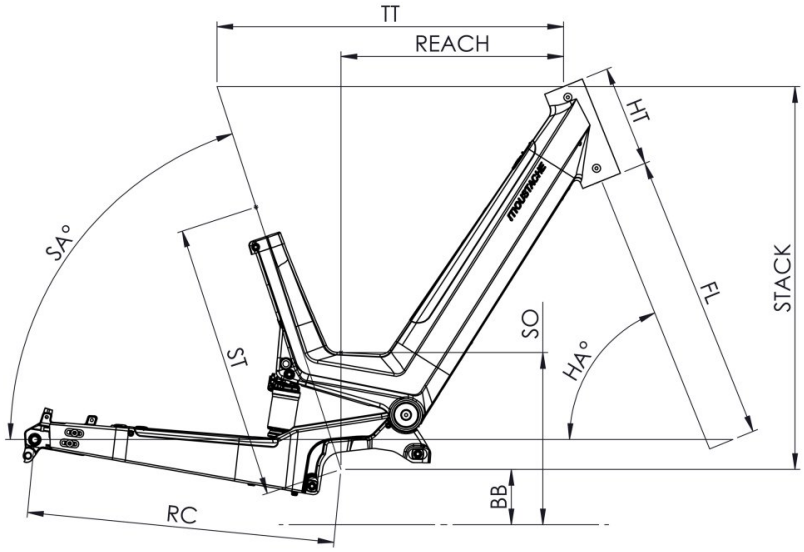

Mardi 27 FS

ST - Taille / Size	mm	(S)	(M)	(L)
Taille utilisateur / User size	m	1,55 - 1,72	1,65 - 1,85	1,80 - 1,95
ST - Tube de selle / Seat tube	m	410	460	460
TT - Tube supérieur / Top tube	mm	580	600	600
RC - Bases / Rear center	mm	515	515	515
HT - Douille de direction / Headtube	mm	170	180	180
WB - Empattement / Wheelbase	mm	1177	1198	1198
FL - Longueur de fourche / Fork length	mm	501.5	501.5	501.5
BB - Hauteur de boitier / BB height	mm	312	312	312
SA - Angle de selle / Seat angle	°	70.7	70.7	70.7
HA - Angle de direction / Head angle	°	67.2	67.2	67.2
Reach	mm	357	374	374
Stack	mm	644	654	654
SO - Enjambement / Standover	mm	507	507	507

Retrouvez ce vélo en ligne

{TNOUSTACHE