SAMEDI 27 OFF 4 2026

OF4CNM600260



Les spécifications des produits peuvent changer sans préavis. Informations non contractuelles.

CADRE
Xroad, aluminium 6061 T4-T6, tubes hydroformés à épaisseur variable, intégration exclusive pour batterie Bosch PowerTube (horizontale), passage de gaines intégré.

FOURCHE
SR Suntour, XCR 34, fonction blocage, débattement 120mm

MOTEUR
Bosch, Performance Line CX BDU37, Smart System, 85Nm

BATTERIE
Bosch, PowerTube 625Wh, horizontale, Smart System

COMMANDE
Bosch, Purion 200, Smart System

CHARGEUR
Bosch, 4Ah

BCM
Non équipé du Bosch ConnectModule

AUTONOMIE DISTANCE*
107 km

***CONDITIONS**
Distance maximum, calculée pour une personne de 70kg dans des conditions d'utilisations idéales. Calculez votre autonomie .

DÉRAILLEUR
Shimano, CUES, RD-U6020-11, 11 vitesses

PLATEAU
FSA, Narrow Wide, 34 dents

CASSETTE
Shimano, CUES, CS-LG400, 11V, 11-50

CHAÎNE
Shimano, CN-LG500, 120 maillons

MANETTE
Shimano, CUES, SL-U6000-11R, 11 vitesses

PÉDALIER
Moustache, aluminium forgé, 165mm

FREIN AV
Shimano, MT420, disque hydraulique, 4 pistons

FREIN AR
Shimano, MT410, disque hydraulique

DISQUE AV
Shimano, 203mm

DISQUE AR
Shimano, 180mm

MOYEU AV
Moustache, 28 trous, 15x110mm, axe traversant

MOYEU AR
Moustache, 28 trous, 9x141mm

JANTE AV
Aluminium, 32 trous, 27.5", largeur interne 30 mm

JANTE AR
Aluminium, 32 trous, 27.5", largeur interne 30 mm

ROUES
Maxxis, Rekon, 27.5x2.60, tringles souples, EXO/TR (Tubeless Ready)

PNEU AV
Maxxis, Rekon, 27.5x2.60, tringles souples, EXO/TR (Tubeless Ready)

PNEU AR
Maxxis, Rekon, 27.5x2.60, tringles souples, EXO/TR (Tubeless Ready)

GUIDON
Moustache, aluminium, 740mm, rise 15mm, backsweep 9°, upsweep 5°

POTENCE
Moustache, aluminium forgé 3D, 60mm

JEU DE DIRECTION
FSA, No 57B

POIGNÉES
SB3, Ergonomiques

SELLE
Selle Royal, Essenza Moderate Men

TIGE DE SELLE
Suspendue, aluminium, 31.6mm, 350mm, 40mm de débattement

COLLIER DE SELLE
Moustache, aluminium, 34.9mm

ECLAIRAGE AV
-

PÉDALES
Plateforme aluminium avec réflecteurs

TAILLE
M

COULEUR
Noir brillant

POIDS
23.1 kg

PTAC
135 kg

GARANTIE
5 ans cadre et fourche Moustache Bikes - 2 ans moteur, batterie

Retrouvez ce vélo en ligne

MOUSTACHE

SAMEDI 27
OFF 4 2026

OF4CNM600260



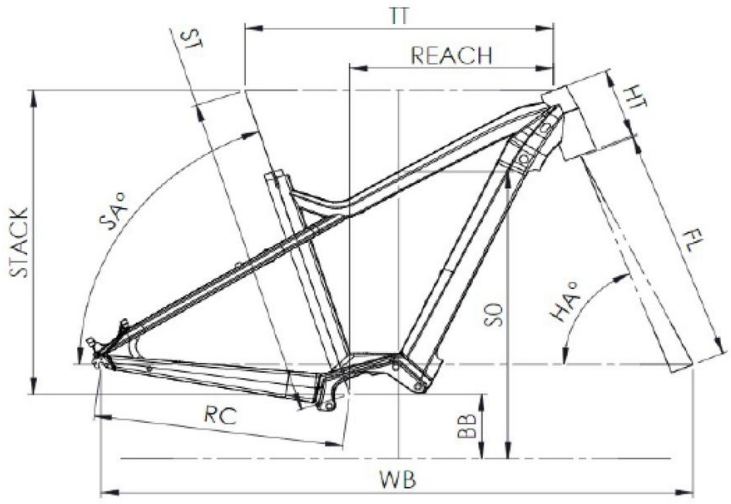

Off 4

ST - Taille / Size	mm	420 (S)	470 (M)	530 (L)	580 (XL)
Taille utilisateur / User size	m	1,55 - 1,70	1,68 - 1,83	1,80 - 1,95	1,90 - 2,05
TT - Tube supérieur / Top tube	mm	560	585	610	635
RC - Bases / Rear center	mm	475	475	475	475
HT - Douille de direction / Headtube	mm	140	140	150	160
WB - Empattement / Wheelbase	mm	1130	1148	1168	1193
FL - Longueur de fourche / Fork length	mm	519	519	519	519
BB - Hauteur de boitier / BB height	mm	321	321	321	321
SA - Angle de selle / Seat angle	°	70,5	70	70	70
HA - Angle de direction / Head angle	°	66	66,5	67	67
Reach	mm	343	361	382	405
Stack	mm	623	625	638	648
SO - Enjambement / Standover	mm	761	764	766	770

Retrouvez ce vélo en ligne

MOUSTACHE