TRAIL 150.4 2025

TR4FJX7E0250



Les spécifications des produits peuvent changer sans préavis. Informations non contractuelles.

CADRE

Trail, aluminium 6061 T4-T6, 150mm de débattement, intégration exclusive pour batterie Bosch PowerTube (horizontale), 12x148mm, Boost, protection du moteur avec évents de ventilation

FOURCHE

RockShox, PSYLO Silver RC, ressort Solo Air, réglage externe du rebond, cartouche Motion Control avec réglage de la compression basse vitesse et blocage, débattement 150mm, 15x110mm, Boost, offset 44mm, compatible mini garde-boue

AMORTISSEUR

Moustache, Magic Grip Control 150, amortisseur à air spécifique avec 2 positions, contrôle dynamique du rebond, fixation Trunion, 205-60mm, 150mm de débattement

MOTEUR

Bosch, Performance Line CX BDU37,Smart System, 85Nm

BATTERIE

Bosch, PowerTube 750Wh, horizontale, Smart System

COMMANDE

Bosch, Purion 200, Smart System

CHARGEUR

Bosch, 4Ah

BCM

Non équipé du Bosch ConnectModule

AUTONOMIE DISTANCE*

117 km

***CONDITIONS**

Distance maximum, calculée pour une personne de 70kg dans des conditions d'utilisations idéales. Calculez votre autonomie .

DÉRAILLEUR

Shimano, XT, RD-M8100-SGS, 12 vitesses

PLATEAU

FSA, Narrow Wide, 34 dents

CASSETTE

Shimano, Deore, CS-M6100 12V, 10-51

CHAÎNE

Shimano, CN-M6100, 12 vitesses, 120 maillons

MANETTE

Shimano, Deore, SL-M6100, 12 vitesses

PÉDALIER

Moustache, aluminium forgé, 165mm

FREIN AV

Magura, MT5, disque hydraulique, 4 pistons

FREIN AR

Magura, MT5, disque hydraulique, 4 pistons

DISQUE AV

Magura, MDR-C, 203mm

DISQUE AR

Magura, MDR-C, 203mm

MOYEU AV

Shimano, 28 trous, 15x110mm, axe traversant

MOYEU AR

Shimano, 28 trous, 12x148mm, axe traversant

JANTE AV

Moustache, asymétriques, aluminium 6061E, soudées, 28 trous, 29'', largeur interne 30mm, montées avec valves et flap Tubeless, écrous aluminium anti-desserrage

JANTE AR

Moustache, asymétriques, aluminium 6061E, soudées, 28 trous, 29'', largeur interne 30mm, montées avec valves et flap Tubeless, écrous aluminium anti-desserrage

ROUES

Moustache AL / Maxxis Rekon 29x2.4

PNEU AV

Maxxis, Rekon, 29x2.40, tringles souples, EXO/TR (Tubeless Ready)

PNEU AR

Maxxis, Rekon, 29x2.40, tringles souples, EXO/TR (Tubeless Ready)

GUIDON

Moustache, aluminium, 760mm, 31.8mm, rise 12mm, backsweep 9°, upsweep 5°

POTENCE

Moustache, aluminium forgé 3D, 40mm

JEU DE DIRECTION

Acros, AZF-725, roulements scellés, passage interne

POIGNÉES

SB3, Race

SELLE

Moustache, Sport, rails acier

TIGE DE SELLE

EXA, 900i, télescopique avec commande au guidon, 31.6mm, 170mm

COLLIER DE SELLE

Moustache, aluminium, 38.6mm

ECLAIRAGE AV

Trelock, Lighthammer, 80 lux, alimenté par la batterie principale

ECLAIRAGE AR

Spanninga, Presto2Guard, alimenté par la batterie principale

BÉQUILLE

Moustache, réglable

GARDE-BOUE

Moustache, ultra-stables et protection parfaite grâce à la bavette intégrée

TRAIL 150.4 2025

TR4FJX7E0250



PORTE-BAGAGES
Moustache, aluminum, light, fixations latérales QL3 amovibles

PÉDALES
Plateforme aluminium avec réflecteurs

TAILLE
XL

COULEUR
Noir / Ocre brillant

POIDS
26.9 kg

PTAC
140 kg

GARANTIE
5 ans cadre et fourche Moustache Bikes - 2 ans moteur, batterie

Retrouvez ce vélo en ligne

MOUSTACHE

TRAIL 150.4
2025

TR4FJX7E0250



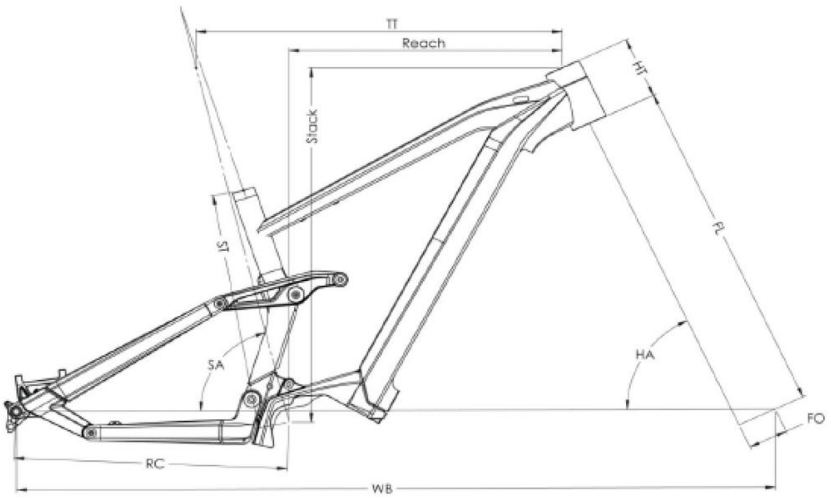

Trail 150.2 / 4

ST - Taille / Size	mm	390 (S)	420 (M)	450 (L)	480 (XL)
Taille utilisateur / User size	m	1,56 - 1,72	1,69 - 1,85	1,82 - 1,98	1,95 - 2,11
TT - Tube supérieur / Top tube	mm	588	618	643	668
RC - Bases / Rear center	mm	462	462	462	462
HT - Douille de direction / Headtube	mm	100	110	130	140
WB - Empattement / Wheelbase	mm	1218	1250	1279	1306
FL - Longueur de fourche / Fork length	mm	560	560	560	560
BB - Hauteur de boitier / BB height	mm	350	350	350	350
SA - Angle de selle / Seat angle	°	76,6	76,6	76,6	76,6
HA - Angle de direction / Head angle	°	65,6	65,6	65,6	65,6
Reach	mm	441	468	489	512
Stack	mm	623	632	650	659
SO - Enjambement / Standover	mm	836	845	863	873

Retrouvez ce vélo en ligne

MOUSTACHE