XROAD 6

XR6OVM800270



Les spécifications des produits peuvent changer sans préavis. Informations non contractuelles.

CADRE
Xroad Open, aluminium 6061 T4-T6, tubes hydroformés et extrudés à triple cavités pour une rigidité optimale, intégration exclusive pour batterie Bosch PowerTube, passage de gaines intégré.

FOURCHE
SR Suntour, XCR 34, fonction blocage, débattement 120mm

MOTEUR
Bosch, Performance Line CX BDU38, Smart System, 120 Nm

BATTERIE
Bosch, PowerTube 800Wh, Smart System

COMMANDE
Bosch, LED remote Bluetooth

CHARGEUR
Bosch, 4Ah

BCM
Non équipé du Bosch ConnectModule

COMPTEUR
Bosch, Kiox 500, Smart System

AUTONOMIE DISTANCE*
167 km

***CONDITIONS**
Distance maximum, calculée pour une personne de 70kg dans des conditions d'utilisations idéales. Calculez votre autonomie .

DÉRAILLEUR
Shimano, CUES, RD-U6000-GS, 10/11 vitesses

PLATEAU
38 dents, Narrow Wide

CASSETTE
Shimano, CUES, CS-LG400, 11V, 11-50

CHAÎNE
Shimano, LG500, 140 maillons

MANETTE
Shimano, CUES, SL-U6000-11R, 11 vitesses

PÉDALIER
Stronglight, aluminium, 170mm, ISIS

FREIN AV
Magura, Louise Elite Leisure, disque hydraulique, 4 pistons

FREIN AR
Magura, Louise Elite Leisure, disque hydraulique, 4 pistons

DISQUE AV
Magura, MDR-C, 180mm

DISQUE AR
Magura, MDR-C, 180mm

MOYEU AV
Shimano, 32 trous, 15x110mm, axe traversant

MOYEU AR
Shimano, 32 trous, 9x135mm, serrage rapide

JANTE AV
Aluminium, 32 trous, 27.5", largeur interne 27 mm

JANTE AR
Aluminium, 32 trous, 27.5", largeur interne 27 mm

ROUES
Schwalbe, Smart Sam, 27.5x2.35, réflectifs

PNEU AV
Schwalbe, Smart Sam, 27.5x2.35, réflectifs

PNEU AR
Schwalbe, Smart Sam, 27.5x2.35, réflectifs

GUIDON
Moustache, ergonomique, aluminium, 660mm, backsweep 30°

POTENCE
Moustache, aluminium, réglable, 90mm

JEU DE DIRECTION
Acros, AZF-699, roulements scellés, passage interne, blocage en rotation

POIGNÉES
SB3, Ergonomiques

SELLE
Selle Royal, Essenza + moderate

TIGE DE SELLE
EXA, 860i, télescopique suspendue avec commande au guidon, 31.6mm, 125mm

COLLIER DE SELLE
Moustache, aluminium, 34.9mm

ECLAIRAGE AV
AXA, NXT, 80 lux, alimenté par la batterie principale

ECLAIRAGE AR
LED haute intensité, catadioptre intégré, alimenté par la batterie principale

KLAXON
Spanninga Minibell Black

ANTIVOL
ABUS, 6950ML, clé identique pour le verrouillage de la batterie et de l'antivol. One-Key option.

BÉQUILLE
Moustache, réglable

GARDE-BOUE
Moustache, aluminium, tubulaires double paroi, ultra-stables

PORTE-BAGAGES
Moustache, aluminum, fixations latérales QL3 amovibles et plateforme MIK HD. Option Moustache protect.

XROAD 6

XR6OVM800270



PORTE-BAGAGE AVANT
PB-KITOP

PÉDALES
Plateforme aluminium avec réflecteurs

TAILLE
M

COULEUR
Oak vert metal

POIDS
27.1 kg

PTAC
160 kg

GARANTIE
5 ans cadre et fourche Moustache Bikes - 2 ans moteur, batterie

Retrouvez ce vélo en ligne

MOUSTACHE

XROAD 6

XR6OVM800270



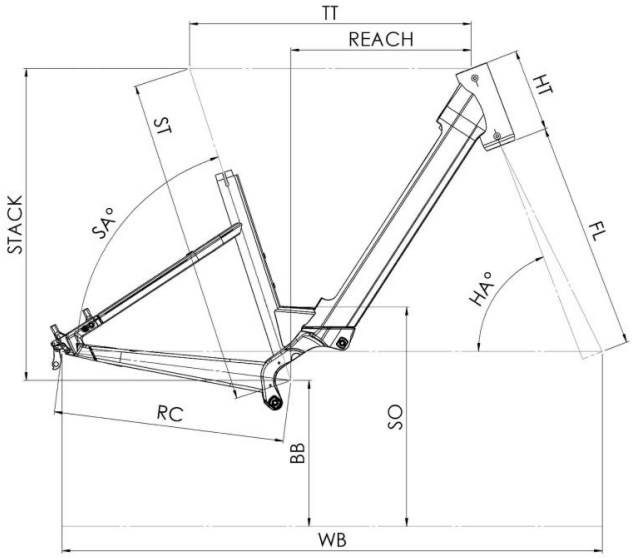

Xroad 2 / 4 / 6 / 4 800Wh / 6 800Wh Open

ST - Taille / Size	mm	390 (S)	450 (M)	510 (L)	550 (XL)
Taille utilisateur / User size	m	1,49 - 1,61	1,59 - 1,76	1,74 - 1,92	1,90 - 2,05
TT - Tube supérieur / Top tube	mm	557	580	610	645
RC - Bases / Rear center	mm	475	475	475	475
HT - Douille de direction / Headtube	mm	170	170	190	210
WB - Empattement / Wheelbase	mm	1122	1134	1166	1202
FL - Longueur de fourche / Fork length	mm	527,5	527,5	527,5	527,5
BB - Hauteur de boitier / BB height	mm	300	300	300	300
SA - Angle de selle / Seat angle	°	70,8	70,8	70,8	70,8
HA - Angle de direction / Head angle	°	65,3	66,2	66,2	66,2
Reach	mm	320,0	342,0	365,0	394,0
Stack	mm	677	682	701	720
SO - Enjambement / Standover	mm	140	140	140	140

Retrouvez ce vélo en ligne

{MOUSTACHE