DIMANCHE 29 GRAVEL 2

D92CGM400260



Die Produktspezifikationen können ohne Vorankündigung geändert werden. Unverbindliche Angaben.

RAHMEN

Dimanche 29, 6061 T4-T6 Aluminium, konifizierte Hydroforming-Rohre, CompacTube-Integration und interne Kabelführung

GABEL

Dimanche 29/28, Aluminium, konifiziertes Steuerrohr 1"1/8 – 1"1/2 Zoll, FlatMount 180 mm mit direkter Bremsunterstützung, Achse 15x100 mm, 45 mm Abstand, für Reifen von 700x50, Halterungen für Schutzblech und Gepäckträger

MOTOR

Bosch, Performance Line SX, Smart System, 60Nm

AKKU

Bosch, CompactTube 400Wh, Smart System

REMOTE

Bosch, Purion 200, Smart System

BEDINGUNGEN

maximale Entfernung, berechnet für einen 70-kg-Fahrer unter idealen Bedingungen. Berechnen Sie Ihre E-Bike-Reichweite .

LADEGERÄT

Bosch, 2Ah

BCM

Nicht mit Bosch ConnectModule ausgestattet

REICHWEITE

90 km

SCHALTWERK

Shimano, CUES, RD-U6000-GS, 10/11-fach

KETTENBLATT

FSA, Narrow-Wide, 42 Zähne, Kettenschutz

KASSETTE

Shimano, CUES, CS-LG300, 10-fach, 11-48 Zähne

KETTE

Shimano, LG500, 120 Glieder

SCHALTHEBEL

Shimano, CUES, SL-U6000-10R, 10-fach

KURBELGARNITUR

Moustache, geschmiedetes Aluminium, 165 mm

BREMSE VORNE

Shimano, MT200/UR300, hydraulische Scheibenbremse

BREMSE HINTEN

Shimano, MT200, hydraulische Scheibenbremse

BREMSSCHEIBE VR

Shimano, 180mm

BREMSSCHEIBE HR

Shimano, 160mm

NABE VR

Moustache, 24H, 12x100 mm, Steckachse

NABE HR

Moustache, 24H, 12x142 mm, Steckachse

FELGE VR

Moustache, al:30, Aluminium 6061, geschweißt, 24-Loch, 700c, Innenbreite 22 mm

FELGE HR

Moustache, al:30, Aluminium 6061, geschweißt, 24-Loch, 700c, Innenbreite 22 mm

REIFE VR

Maxxis, Rambler, 700x50C, 120TPI

REIFE HR

Maxxis, Rambler, 700x50C, 120TPI

LAUFRÄDER

Moustache Al30 / Maxxis Rambler TLR 700x50

LENKER

Moustache, Aluminium, 680 mm, 12 mm Rise, 9° Backsweep, 5° Upsweep

VORBAU

Moustache, Aluminium, vibrationsdämpfend 10-20mm Federweg, 90mm

STEUERSATZ

Acros, AZF-725, gedichtete Innenlager, internes Routing

GRIFFE

SB3, Ergonomisch

SATTEL

Selle Royal, VIVO

SATTELSTÜTZE

EXA, 860i, gefederte Teleskopsattelstütze mit Remote-Hebel, 31,6 mm, 75mm

SATTELKLEMMUNG

Moustache, Aluminium, 34.9mm

BELEUCHTUNG VORNE

-

GEPACKTRÄGER VORNE

Optionales Extra: Moustache, Aluminium, kompatibel mit QL3-Taschen und Zubehör

PEDALE

Aluminium-Plattformpedale mit Reflektoren

RAHMENGRÖSSEN

M

FARBE

Blue grey glossy

GEWICHT

18.2 kg

GVWR

120 kg

GARANTIE

5 Jahre auf Rahmen und Gabel Moustache Bikes – 2 Jahre auf Motor, Akku (bzw. 500 Ladezyklen) und Zubehör

Finde dieses Fahrrad online

MOUSTACHE

DIMANCHE 29
GRAVEL 2

D92CGM400260



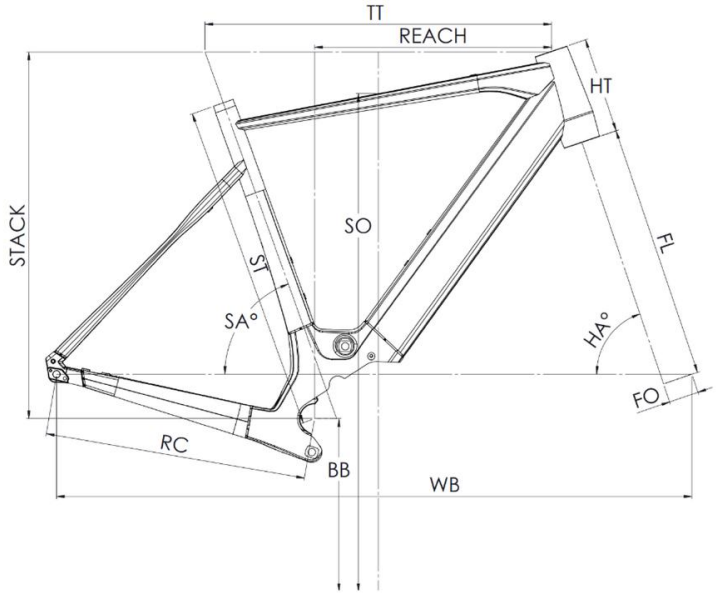

Dimanche 28 Road 2/4/6 - Dimanche 29 Gravel 2/4/6

ST - Taille / Size	mm	460 (S)	500 (M)	540 (L)	580 (XL)
Taille utilisateur / User size	m	1,53 - 1,68	1,66 - 1,81	1,79 - 1,94	1,92 - 2,07
TT - Tube supérieur / Top tube	mm	545	565	585	605
RC - Bases / Rear center	mm	437	437	437	437
HT - Douille de direction / Headtube	mm	120	135	160	180
WB - Empattement / Wheelbase	mm	1039	1049	1061	1071
FL - Longueur de fourche / Fork length	mm	415	415	415	415
BB - Hauteur de boitier / BB height	mm	288,5	288,5	288,5	288,5
SA - Angle de selle / Seat angle	°	73,3	73	72,8	72,5
HA - Angle de direction / Head angle	°	70	70,7	71,3	72
Reach	mm	375	386	395	405
Stack	mm	569	586	612	634
SO - Enjambement / Standover	mm	772	800	830	850

Finde dieses Fahrrad online

TOUSTACHE