LUNDI 20
CARGO 3

L03OGU500250



Die Produktspezifikationen können ohne Vorankündigung geändert werden. Unverbindliche Angaben.

RAHMEN
Lundi 20, mit tiefem Einstieg, Aluminium 6061 T4-T6, hydrogeformte, stranggepresste 3-fach Hohlkammerrohre für optimale Steifigkeit. Integrierte Kabelführung. Optimale Geometrie für hohe Manövrierfähigkeit und stabiles Verhalten.

GABEL
SR Suntour Mobie 34 Federgabel, speziell entwickelt für den Cargo-Einsatz.
70 mm Federweg mit Lockout-Funktion. Boost-Standard.

MOTOR
Bosch, Cargo Line, Smart System, 85Nm

AKKU
Bosch, PowerPack 545Wh, Smart System

REMOTE
Bosch, Purion 200, Smart System

BEDINGUNGEN
maximale Entfernung, berechnet für einen 70-kg-Fahrer mit 70 kg Zuladung unter idealen Bedingungen. Berechnen Sie Ihre E-Bike-Reichweite .

LADEGERÄT
Bosch, 2Ah

REICHWEITE
103 km

SCHALTWERK
Shimano, CUES, RD-U4000-GS, 9-fach

KETTENBLATT
FSA, Narrow-Wide, 48 Zähne, Kettenschutz

KASSETTE
Shimano, CUES, CS-LG300, 9-fach, 11-41 Zähne

KETTE
Shimano, LG500, 108 Glieder

SCHALTHEBEL
Shimano, CUES, SL-U4000-9R, 9-fach

KURBELGARNITUR
Moustache Aluminium, 170 mm

BREMSE VORNE
Magura, MT4, hydraulische Scheibenbremse

BREMSE HINTEN
Magura, MT4, hydraulische Scheibenbremse

BREMSSCHEIBE VR
Magura, MDR-C, 203 mm

BREMSSCHEIBE HR
Magura, MDR-C, 180 mm

NABE VR
Moustache, 32 Loch, 15 x 110 mm, Steckachse

NABE HR
Moustache, 32 Loch, 12 x 148 mm, Steckachse

FELGE VR
Moustache, asymmetrisch, Aluminium 6061E, geschweisst, 32-Loch, 20", Innenbreite 35 mm

FELGE HR
Moustache, asymmetrisch, Aluminium 6061E, geschweisst, 32-Loch, 20", Innenbreite 35 mm

REIFE VR
Schwalbe, Pick-Up, 20x2.35, Super Defense

REIFE HR
Schwalbe, Pick-Up, 20x2.35, Super Defense

LAUFRÄDER
Schwalbe, Pick-Up, 20x2.35, Super Defense

LENKER
Moustache, Aluminium

STEUERSATZ
NO.55R/57SC

GRIFFE
Ergonomisch, Dual-Density

SATTEL
Selle Royal, Essenza Moderate Lady

SATTELSTÜTZE
Limotec, A3, Gefederte Teleskop-Sattelstütze

SATTELKLEMMUNG
Moustache, Aluminium, 34.9mm

BELEUCHTUNG VORNE
AXA, NXT, 30 Lux, Spannungsversorgung über Hauptakku

BELEUCHTUNG HINTEN
AXA, Duo Flat, Bremslichtfunktion, Stromversorgung über Hauptakku

KLINGEL
Spanninga Minibell Black

SCHLOSS
AXA Imenso

STÄNDER
Schnurrbart, mittiges Heck, breite Stütze für bessere Stabilität, Pedalaktivierung.

SCHUTZBLECHE
Vorne: Moustache, Aluminium, Hohlkammer Design, mit Aluminium-Streben und -Schutzblech / Hinten: PP, 180° Seitenaufprallschutz

GEPACKTRÄGER
Moustache, Aluminium, exklusives Longtail-Design. Abnehmbare Seitenbefestigungen für QL3-Taschen. Ladefläche mit mehrfachem MIK HD System zur schnellen Befestigung aller kompatiblen Zubehörteile, Taschen und Kindersitze. Tragfähigkeit bis zu 70 kg.

GEPACKTRÄGER VORNE
Moustache, Aluminium, kompatibel mit MIK-Taschen und Zubehör,

PEDALE
Plattformpedale aus Aluminium mit Reflektoren

LUNDI 20
CARGO 3

L03OGU500250



RAHMENGRÖSSEN
TU

FARBE
silk grey

GEWICHT
33 kg

GVWR
200 kg

GARANTIE
5 Jahre auf Rahmen und Gabel Moustache Bikes – 2 Jahre auf Motor, Akku (bzw. 500 Ladezyklen) und Zubehör

Finde dieses Fahrrad online

MOUSTACHE

LUNDI 20
CARGO 3

L03OGU500250



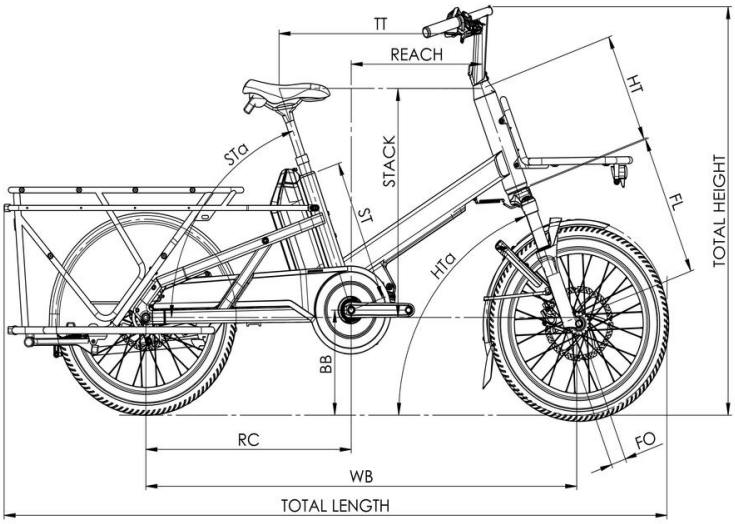

Lundi 20 Cargo 3 / 5

ST - Taille / Size	mm	390
Taille utilisateur / User size	m	1,57 - 1,90
TT - Tube supérieur / Top tube	mm	603
RC - Bases / Rear center	mm	610
HT - Douille de direction / Headtube	mm	300
WB - Empattement / Wheelbase	mm	1272
FL - Longueur de fourche / Fork length	mm	402
BB - Hauteur de boitier / BB height	mm	288
SA - Angle de selle / Seat angle	°	70,5
HA - Angle de direction / Head angle	°	69,5
Reach	mm	382
Stack	mm	622
SO - Enjambement / Standover	mm	530
Longueur totale / Total length	mm	1968
Hauteur totale / Total heigh	mm	1116

Finde dieses Fahrrad online

MOUSTACHE