LUNDI 27.3 2025

L73OVU600250



Die Produktspezifikationen können ohne Vorankündigung geändert werden. Unverbindliche Angaben.

RAHMEN
Lundi 27 Tiefeinsteiger Rahmen, 6061 T4-T6 Aluminium, hydrogeformte und extrudierte Dreifach Hohlkammer-Konstruktion für optimale Steifigkeit. Exklusive Integration des Bosch PowerTube Akkus (vertikal), integrierte Kabelführung

GABEL
Lundi, Aluminium, integrierte Kabelführung und individuelle Befestigung für Gepäckträger vorne

MOTOR
Bosch, Performance Line BDU33, Smart System, 75Nm

AKKU
Bosch, PowerTube 625Wh, vertikal, Smart System

DISPLAY
Bosch, Kiox 300, Smart System

REMOTE
Bosch, LED remote Bluetooth

BEDINGUNGEN
maximale Entfernung, berechnet für einen 70-kg-Fahrer unter idealen Bedingungen. Berechnen Sie Ihre E-Bike-Reichweite .

LADEGERÄT
Bosch, 4Ah

BCM
Nicht mit Bosch ConnectModule ausgestattet

REICHWEITE
150 km

SCHALTWERK
Shimano, Deore, RD-M4120-SGS, 10-11-fach

KETTENBLATT
Narrow-Wide, 40 Zähne

KASSETTE
Shimano, CS-HG50, 10-fach, 11-36 Zähne

KETTE
KMC, X10, 10-fach, 120 Glieder

SCHALTHEBEL
Shimano, Deore, SL-M4100-R, 10-fach

KURBELGARNITUR
Moustache, Aluminium, 170mm

BREMSE VORNE
Shimano, MT200, hydraulische Scheibenbremse

BREMSE HINTEN
Shimano, MT200, hydraulische Scheibenbremse

BREMSSCHEIBE VR
Shimano, 180mm

BREMSSCHEIBE HR
Shimano, 160mm

NABE VR
Shimano, 32 Loch, 9 x 100 mm, Schnellspanner

NABE HR
Shimano, 32 Loch, 9 x 135 mm, Schnellspanner

FELGE VR
Moustache, asymmetrisch, Aluminium 6061E, geschweisst, 32-Loch, 27.5", Innenbreite 23 mm

FELGE HR
Moustache, asymmetrisch, Aluminium 6061E, geschweisst, 32-Loch, 27.5", Innenbreite 23 mm

REIFE VR
Schwalbe, Super Moto-X, 27.5x2.40

REIFE HR
Schwalbe, Super Moto-X, 27.5x2.40

LAUFRÄDER
Schwalbe, Super Moto-X, 27.5x2.40, Reflektive

LENKER
Moustache, Lundi-spezifische Ergonomie, Aluminium

STEUERSATZ
FSA, No 28/41 integriert

GRIFFE
Ergonomisch, Dual-Density

SATTEL
Selle Royal, Hertz, gel

SATTELSTÜTZE
Gefedert, Aluminium, 31,6 mm, 350 mm, 40 mm Federweg

SATTELKLEMMUNG
Moustache, Aluminium, 34.9mm

BELEUCHTUNG VORNE
Spanninga, integriert, 30 Lux, Spannungsversorgung über Hauptakku

BELEUCHTUNG HINTEN
Spanninga, Presto2Guard, Spannungsversorgung über Hauptakku

SCHLOSS
AXA Block XXL, gleicher Schlüssel für Rahmenschloss und Akkuschloss

STÄNDER
Moustache, verstellbar

SCHUTZBLECHE
Moustache, Aluminium, Hohlkammer, mit Aluminium - Streben

GEPACKTRÄGER
Moustache, Aluminium, abnehmbare seitliche QL3-Befestigung und MIK HD-Plattform

GEPACKTRÄGER VORNE
Optionales Extra: Moustache, Aluminium, kompatibel mit MIK-Taschen und Zubehör

PEDALE
Plattformpedale aus Aluminium mit Reflektoren

LUNDI 27.3
2025

L73OVU600250



RAHMENGRÖSSEN
TU

FARBE
pastel mint matt

GEWICHT
26.8 kg

GVWR
150 kg

GARANTIE
5 Jahre auf Rahmen und Gabel Moustache Bikes – 2 Jahre auf Motor, Akku (bzw. 500 Ladezyklen) und Zubehör

Finde dieses Fahrrad online

MOUSTACHE

LUNDI 27.3
2025

L73OVU600250



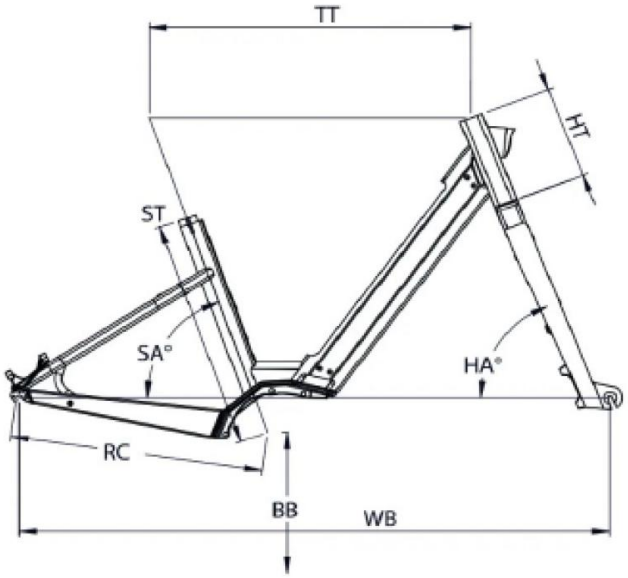

Lundi 27 ES / 27.3 / 27.4

ST - Taille / Size	mm	460
Taille utilisateur / User size	m	1,57 - 1,90
TT - Tube supérieur / Top tube	mm	615
RC - Bases / Rear center	mm	480
HT - Douille de direction / Headtube	mm	185
WB - Empattement / Wheelbase	mm	1129
BB - Hauteur de boitier / BB height	mm	285
SA - Angle de selle / Seat angle	°	70,4
HA - Angle de direction / Head angle	°	69
SO - Enjambement / Standover	mm	427

Finde dieses Fahrrad online

MOUSTACHE