MARDI 27.2

MA2ONM500270



Die Produktspezifikationen können ohne Vorankündigung geändert werden. Unverbindliche Angaben.

RAHMEN
Mardi Open, 6061 T4-T6 Aluminium, hydrogeformte und extrudierte 3-fach
Hohlkammerrohre für optimale Steifigkeit, in den Rahmen integrierter Bosch PowerTube-Akku, innenliegende Zugführung

GABEL
SR Suntour, XCM32-ATB, NLO, einstellbare Federvorspannung und Lockout-Funktion, 100 mm Federweg

MOTOR
Bosch, Performance Line BDU34, Smart System, 75Nm

AKKU
Bosch, PowerTube 540Wh

REMOTE
Bosch, Purion 200, Smart System

BEDINGUNGEN
maximale Entfernung, berechnet für einen 70-kg-Fahrer unter idealen Bedingungen. Berechnen Sie Ihre E-Bike-Reichweite .

LADEGERÄT
Bosch, 2Ah

BCM
Nicht mit Bosch ConnectModule ausgestattet

REICHWEITE
124 km

KETTENBLATT
Gates, 46Z

KASSETTE
Gates, 30Z

KETTE
Gates, CDX Zahnriemen

SCHALTHEBEL
Shimano, Nexus SL-C7000-5, 5-fach

KURBELGARNITUR
Stronglight, Aluminium, 170mm

BREMSE VORNE
Shimano, MT200, hydraulische Scheibenbremse

BREMSE HINTEN
Shimano, MT200, hydraulische Scheibenbremse

BREMSSCHEIBE VR
Shimano, 180mm

BREMSSCHEIBE HR
Shimano, 160mm

NABE VR
Shimano, 32 Loch, 9 x 100 mm, Schnellspanner

NABE HR
Shimano, Nexus, 32H, 263% variation, 10x135 mm, Mutter

FELGE VR
Aluminium, 32-Loch, 27.5", Innenbreite 23 mm

FELGE HR
Aluminium, 32-Loch, 27.5", Innenbreite 23 mm

REIFE VR
Schwalbe, Super Moto-X, 27.5x2.40, Reflektive

REIFE HR
Schwalbe, Super Moto-X, 27.5x2.40, Reflektive

LAUFRÄDER
Schwalbe, Super Moto-X, 27.5x2.40, Reflektive

LENKER
Moustache, ergonomisch, Aluminium, 660 mm, 30° Backsweep

VORBAU
Moustache, Aluminium, verstellbar, 90 mm

STEUERSATZ
Acros, AZF-699, gedichtete Innenlager, internes Routing, Lenkeinschlagsbegrenzer

GRIFFE
SB3, Ergonomisch

SATTEL
Selle Royal, Essenza + moderate wide

SATTELSTÜTZE
Gefedert, Aluminium, 31,6 mm, 350 mm, 40 mm Federweg

SATTELKLEMMUNG
Moustache, Aluminium, 34.9mm

BELEUCHTUNG VORNE
AXA, NXT, 30 Lux, Spannungsversorgung über Hauptakku

BELEUCHTUNG HINTEN
Hochleistungs-LED mit integriertem Reflektor, Spannungsversorgung über Hauptakku

KLINGEL
Spanninga Minibell Black

SCHLOSS
ABUS, 4650SL,, gleicher Schlüssel für Rahmenschloss und Akkuschloss

STÄNDER
Moustache, verstellbar

SCHUTZBLECHE
Moustache, Aluminium, Hohlkammer, mit Aluminium - Streben

GEPACKTRÄGER
Moustache, Aluminium, abnehmbare seitliche QL3-Befestigung und MIK HD-Plattform. Moustache Protect Option.

GEPACKTRÄGER VORNE
PB-KITOP

PEDALE
Aluminium-Plattformpedale mit Reflektoren

MARDI 27.2

MA2ONM500270



RAHMENGRÖSSEN
M

FARBE
black glossy

GEWICHT
28.2 kg

GVWR
135 kg

GARANTIE
5 Jahre auf Rahmen und Gabel Moustache Bikes – 2 Jahre auf Motor, Akku (bzw. 500 Ladezyklen) und Zubehör

Finde dieses Fahrrad online

MOUSTACHE

MARDI 27.2

MA2ONM500270



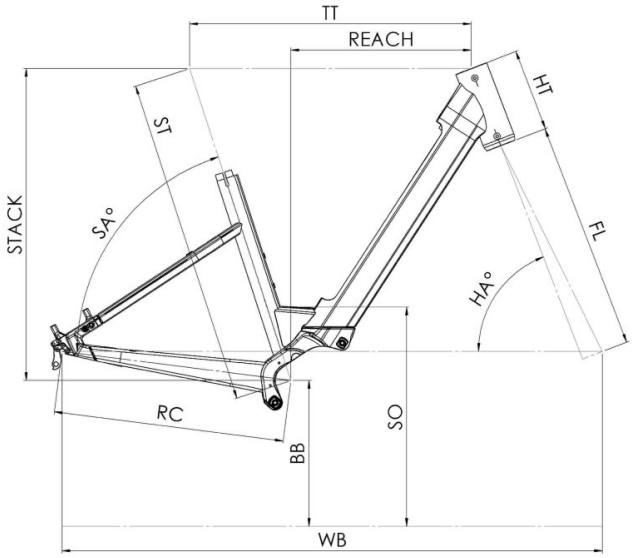

Mardi 27 MY27

ST - Taille / Size	mm	390 (S)	450 (M)	510 (L)	550 (XL)
Taille utilisateur / User size	m	1,49 - 1,61	1,59 - 1,76	1,74 - 1,92	1,90 - 2,05
TT - Tube supérieur / Top tube	mm	557	580	610	645
RC - Bases / Rear center	mm	475	475	475	475
HT - Douille de direction / Headtube	mm	170	170	190	210
WB - Empattement / Wheelbase	mm	1112	1126	1157	1193
FL - Longueur de fourche / Fork length	mm	501,5	501,5	501,5	501,5
BB - Hauteur de boitier / BB height	mm	300	300	300	300
SA - Angle de selle / Seat angle	°	71,3	71,3	71,3	71,3
HA - Angle de direction / Head angle	°	66,6	67,4	67,4	67,4
Reach	mm	333	354	378	407
Stack	mm	661	666	684	702
SO - Enjambement / Standover	mm	140	140	140	140

Finde dieses Fahrrad online

MOUSTACHE