SAMEDI 27 OFF 2 2023

SA27CO253230



Die Produktspezifikationen können ohne Vorankündigung geändert werden. Unverbindliche Angaben.

RAHMEN
Off 2, 6061 T4-T6 Aluminium, konifizierte Hydroforming-Rohre, in den Rahmen integrierter Bosch PowerTube-Akku (vertikal), innenliegende Zugführung

GABEL
SR Suntour, XCM ATB, einstellbare Federvorspannung, 100 mm Federweg

MOTOR
Bosch, Performance Line BDU33, Smart System, 75Nm

AKKU
Bosch, PowerTube 500Wh, vertikal, Smart System

DISPLAY
Bosch, Intuvia 100, Smart System

REMOTE
Bosch, LED remote Bluetooth

BEDINGUNGEN
maximale Entfernung, berechnet für einen 70-kg-Fahrer unter idealen Bedingungen. Berechnen Sie Ihre E-Bike-Reichweite .

LADEGERÄT
Bosch, 4Ah

BCM
Nicht mit Bosch ConnectModule ausgestattet

REICHWEITE
98 km

SCHALTWERK
Shimano, Deore, RD-M5120-SGS, 10-11-fach

KETTENBLATT
Narrow-Wide, 38 Zähne, Kettenschutz

KASSETTE
Sunrace, CSMS8, 11-fach, 11-46 Zähne

KETTE
Sram, PC1110, 11-fach, 120 Glieder

SCHALTHEBEL
Shimano, Deore, SL-M5100-R, 11-fach

KURBELGARNITUR
Moustache, Aluminium, 170mm

BREMSE VORNE
Shimano MT200 oder Alhonga HJ-472 hydraulische Scheibenbremse

BREMSE HINTEN
Shimano MT200 oder Alhonga HJ-472 hydraulische Scheibenbremse

BREMSSCHEIBE VR
Shimano, 180mm oder Alhonga, 180mm

BREMSSCHEIBE HR
Shimano, 180mm oder Alhonga, 180mm

NABE VR
Shimano, 32 Loch, 9 x 100 mm, Schnellspanner

NABE HR
Shimano, 32 Loch, 9 x 135 mm, Schnellspanner

FELGE VR
Moustache, asymmetrisch, Aluminium 6061E, geschweisst, 32-Loch, 27.5", Innenbreite 23 mm

FELGE HR
Moustache, asymmetrisch, Aluminium 6061E, geschweisst, 32-Loch, 27.5", Innenbreite 23 mm

REIFE VR
Maxxis, Forekaster, 27.5x2.35

REIFE HR
Maxxis, Forekaster, 27.5x2.35

LAUFRÄDER
Maxxis, Forekaster, 27.5x2.35

LENKER
Moustache, Aluminium, 680 mm, 15 mm Rise, 9° Backsweep, 5° Upsweep

VORBAU
Moustache, 3D-geschmiedetes Aluminium, 70 mm

STEUERSATZ
FSA, No 57B-1

GRIFFE
Ergonomisch, Dual-Density

SATTEL
Moustache, Komfort

SATTELSTÜTZE
Gefedert, Aluminium, 31,6 mm, 350 mm, 40 mm Federweg

SATTELKLEMMUNG
Moustache, Aluminium, 34.9mm

BELEUCHTUNG VORNE
-

PEDALE
Plattformpedale aus Kunststoff mit Reflektoren

RAHMENGRÖSSEN
L

FARBE
metallic red glossy

GEWICHT
24.1 kg

GVWR
135 kg

GARANTIE
5 Jahre auf Rahmen und Gabel Moustache Bikes – 2 Jahre auf Motor, Akku (bzw. 500 Ladezyklen) und Zubehör

Finde dieses Fahrrad online

MOUSTACHE

SAMEDI 27
OFF 2 2023

SA27CO253230



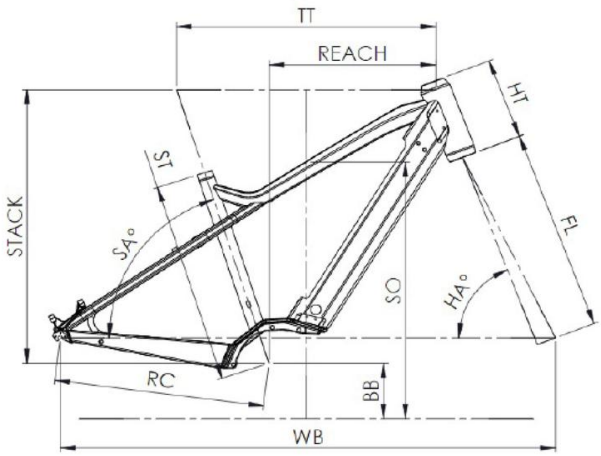

Off 2

ST - Taille / Size	mm	420 (S)	470 (M)	530 (L)	580 (XL)
Taille utilisateur / User size	m	1,55 - 1,70	1,68 - 1,83	1,80 - 1,95	1,90 - 2,05
TT - Tube supérieur / Top tube	mm	560	585	610	635
RC - Bases / Rear center	mm	475	475	475	475
HT - Douille de direction / Headtube	mm	170	170	170	190
WB - Empattement / Wheelbase	mm	1115	1130	1155	1182
FL - Longueur de fourche / Fork length	mm	507	507	507	507
BB - Hauteur de boitier / BB height	mm	313	313	313	313
SA - Angle de selle / Seat angle	°	70	70	70	70
HA - Angle de direction / Head angle	°	66,3	67	67	67
Reach	mm	330	354	380	400
Stack	mm	649	654	654	673
SO - Enjambement / Standover	mm	775	783	783	792

Finde dieses Fahrrad online

MOUSTACHE