SAMEDI 27 WIDE 3 2023

SA27FW349230



Die Produktspezifikationen können ohne Vorankündigung geändert werden. Unverbindliche Angaben.

RAHMEN
Wide, 6061 T4-T6 Aluminium, 120 mm Federweg, in den Rahmen integrierter Bosch PowerTube-Akku (horizontal), 12 x 148 mm Boost, Motorabdeckung mit Kühlrippen und Kettenführung

GABEL
SR Suntour, XCR 34, einstellbare Federvorspannung und Lockout-Funktion, 130 mm Federweg

DÄMPFER
Moustache, Magic Grip Control 120, mit 2-Positionen-Plattform und dynamischer Zugstufenregelung, Trunnion-Aufnahme, 165 x 40 mm integriert, 120 mm Federweg

MOTOR
Bosch, Performance Line CX BDU37, Smart System, 85 Nm

AKKU
Bosch, PowerTube 625Wh, horizontal, Smart System

DISPLAY
Bosch, Intuvia 100, Smart System

REMOTE
Bosch, LED remote Bluetooth

BEDINGUNGEN
maximale Entfernung, berechnet für einen 70-kg-Fahrer unter idealen Bedingungen. Berechnen Sie Ihre E-Bike-Reichweite .

LADEGERÄT
Bosch, 4Ah

BCM
Nicht mit Bosch ConnectModule ausgestattet

REICHWEITE
107 km

SCHALTWERK
Shimano, Deore, RD-M5100-SGS, 11-fach

KETTENBLATT
FSA, Narrow Wide, 34 Zähne

KASSETTE
Shimano, Deore, CS-M5100, 11-fach, 11-51 Zähne

KETTE
Sram, PC1110, 11-fach, 120 Glieder

SCHALTHEBEL
Shimano, Deore, SL-M5100-R, 11-fach

KURBELGARNITUR
Moustache, geschmiedetes Aluminium, 165 mm

BREMSE VORNE
Shimano, MT410, hydraulische Scheibenbremse

BREMSE HINTEN
Shimano, MT410, hydraulische Scheibenbremse

BREMSSCHEIBE VR
Shimano, 203mm

BREMSSCHEIBE HR
Shimano, 203mm

NABE VR
Moustache, 28 Loch, 15 x 110 mm, Steckachse

NABE HR
Moustache, 28 Loch, 12 x 148 mm, Steckachse

FELGE VR
Moustache, asymmetrisch, Aluminium 6061E, geschweisst, 28-Loch, 27.5", Innenbreite 35 mm, montiert mit Tubeless-Ventilen und -Flaps

FELGE HR
Moustache, asymmetrisch, Aluminium 6061E, geschweisst, 28-Loch, 27.5", Innenbreite 35 mm, montiert mit Tubeless-Ventilen und -Flaps

REIFE VR
Maxxis, Rekon, 27.5x2.80

REIFE HR
Maxxis, Rekon, 27.5x2.80

LAUFRÄDER
Moustache AL / Maxxis Rekon 27x2.8

LENKER
Moustache, Aluminium, 740 mm, 15 mm Rise, 9° Biegung nach hinten, 5° Upsweep

VORBAU
Moustache, 3D-geschmiedetes Aluminium, 60 mm

STEUERSATZ
FSA, No 57B

GRIFFE
SB3, Ergonomisch

SATTEL
Selle Royal, Essenza Moderate Men

SATTELSTÜTZE
EXA, 900i, Vario-Sattelstütze mit Remote, 31,6 mm, 150mm

SATTELKLEMMUNG
Moustache, Aluminium, 34.9mm

BELEUCHTUNG VORNE
-

PEDALE
Aluminium-Plattformpedale mit Reflektoren

RAHMENGRÖSSEN
L

FARBE
petrol blue glossy

GEWICHT
24.7 kg

GVWR
135 kg

SAMEDI 27 WIDE 3 2023

SA27FW349230



GARANTIE

5 Jahre auf Rahmen und Gabel Moustache Bikes – 2 Jahre auf Motor, Akku (bzw. 500 Ladezyklen) und Zubehör

Finde dieses Fahrrad online

MOUSTACHE

SAMEDI 27
WIDE 3 2023

SA27FW349230



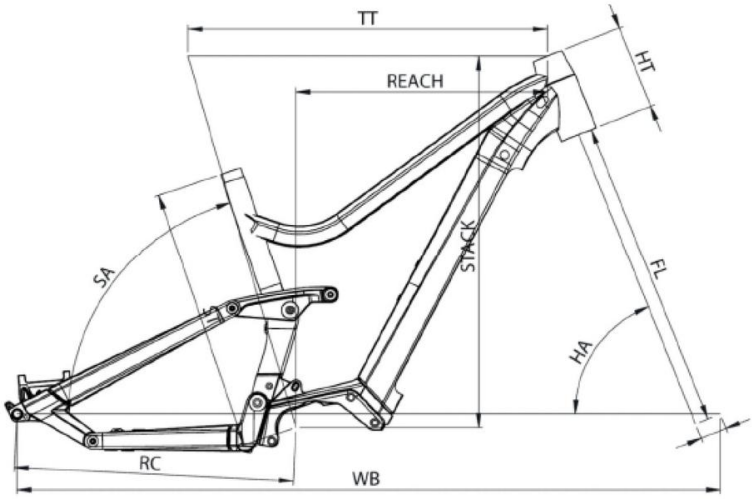

Wide 3 / 5

ST - Taille / Size	mm	390 (S)	440 (M)	490 (L)	540 (XL)
Taille utilisateur / User size	m	1,54 - 1,69	1,66 - 1,81	1,78 - 1,93	1,90 - 2,05
TT - Tube supérieur / Top tube	mm	574	604	630	654
RC - Bases / Rear center	mm	458	458	458	458
HT - Douille de direction / Headtube	mm	130	140	150	160
WB - Empattement / Wheelbase	mm	1161	1188	1215	1241
FL - Longueur de fourche / Fork length	mm	546	546	546	546
BB - Hauteur de boitier / BB height	mm	348	348	348	348
SA - Angle de selle / Seat angle	°	72,6	72,6	72,6	72,6
HA - Angle de direction / Head angle	°	65,6	65,9	66	66
Reach	mm	382	409	432	454
Stack	mm	611	622	635	641
SO - Enjambement / Standover	mm	741	739	743	757

Finde dieses Fahrrad online

MOUSTACHE