XROAD ES 2026

XR1CBL500260



Die Produktspezifikationen können ohne Vorankündigung geändert werden. Unverbindliche Angaben.

RAHMEN
Xroad, 6061 T4-T6 Aluminium, konifizierte Hydroforming-Rohre, in den Rahmen integrierter Bosch PowerTube-Akku (vertikal), innenliegende Zugführung

GABEL
SR Suntour, XCM32-ATB, LO, einstellbare Federvorspannung und Lockout-Funktion, 100 mm Federweg

MOTOR
Bosch, Active Line Plus, Smart System, 50Nm

AKKU
Bosch, PowerTube 500Wh, vertikal, Smart System

REMOTE
Bosch, Purion 200, Smart System

BEDINGUNGEN
maximale Entfernung, berechnet für einen 70-kg-Fahrer unter idealen Bedingungen. Berechnen Sie Ihre E-Bike-Reichweite .

LADEGERÄT
Bosch, 2Ah

BCM
Nicht mit Bosch ConnectModule ausgestattet

REICHWEITE
125 km

SCHALTWERK
Shimano, CUES, RD-U3020, 9-fach

KETTENBLATT
Narrow-Wide, 40 Zähne

KASSETTE
Shimano, CUES, CS-LG300, 9-fach, 11-36 Zähne

KETTE
Shimano, CN-LG500, 120 Glieder

SCHALTHEBEL
Shimano, CUES, SL-U4000-9R, 9-fach

KURBELGARNITUR
Moustache, Aluminium, 170mm

BREMSE VORNE
Shimano, MT200, hydraulische Scheibenbremse

BREMSE HINTEN
Shimano, MT200, hydraulische Scheibenbremse

BREMSSCHEIBE VR
Shimano, 180mm

BREMSSCHEIBE HR
Shimano, 160mm

NABE VR
Shimano, 32 Loch, 9 x 100 mm, Schnellspanner

NABE HR
Shimano, 32 Loch, 9 x 135 mm, Schnellspanner

FELGE VR
Moustache, asymmetrisch, Aluminium 6061E, geschweisst, 32-Loch, 27.5", Innenbreite 23 mm

FELGE HR
Moustache, asymmetrisch, Aluminium 6061E, geschweisst, 32-Loch, 27.5", Innenbreite 23 mm

REIFE VR
Schwalbe, Smart Sam, 27.5x2.25

REIFE HR
Schwalbe, Smart Sam, 27.5x2.25

LAUFRÄDER
Schwalbe, Smart Sam, 27.5x2.25

LENKER
Moustache, ergonomisch, Aluminium, 680 mm, 25° Backsweep

VORBAU
Moustache, Aluminium, verstellbar, 90 mm

STEUERSATZ
FSA, No 57B

GRIFFE
Ergonomisch, Dual-Density

SATTEL
Selle Royal, Wave

SATTELSTÜTZE
Moustache, Aluminium, 31,6 mm, 350mm

SATTELKLEMMUNG
Moustache, Aluminium, 34.9mm

BELEUCHTUNG VORNE
AXA, NXT, 30 Lux, Spannungsversorgung über Hauptakku

BELEUCHTUNG HINTEN
Spanninga, Presto2Guard, Spannungsversorgung über Hauptakku

SCHLOSS
-

STÄNDER
Moustache, verstellbar

SCHUTZBLECHE
Moustache, Aluminium, Hohlkammer, mit Aluminium - Streben

GEPACKTRÄGER
Moustache, Aluminium, abnehmbare seitliche QL3-Befestigung und MIK HD-Plattform

PEDALE
Plattformpedale aus Aluminium mit Reflektoren

RAHMENGRÖSSEN
L

FARBE
petrol blue glossy

XROAD ES 2026

XR1CBL500260



GEWICHT
26.2 kg

GVWR
135 kg

GARANTIE
5 Jahre auf Rahmen und Gabel Moustache Bikes – 2 Jahre auf Motor, Akku (bzw. 500 Ladezyklen) und Zubehör

Finde dieses Fahrrad online

MOUSTACHE

XROAD ES 2026

XR1CBL500260



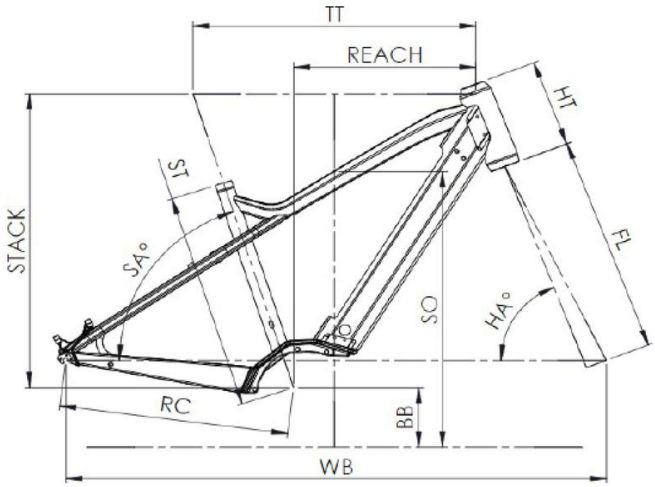

Xroad ES

ST - Taille / Size	mm	420 (S)	470 (M)	530 (L)	580 (XL)
Taille utilisateur / User size	m	1,55 - 1,70	1,68 - 1,83	1,80 - 1,95	1,90 - 2,05
TT - Tube supérieur / Top tube	mm	560	585	610	635
RC - Bases / Rear center	mm	475	475	475	475
HT - Douille de direction / Headtube	mm	170	170	170	190
WB - Empattement / Wheelbase	mm	1108	1123	1148	1174
FL - Longueur de fourche / Fork length	mm	487	487	487	487
BB - Hauteur de boitier / BB height	mm	298	298	298	298
SA - Angle de selle / Seat angle	°	71	71	71	71
HA - Angle de direction / Head angle	°	67,2	68	68	68
Reach	mm	341	365	390	409
Stack	mm	644	648	648	667
SO - Enjambement / Standover	mm	762	771	771	777

Finde dieses Fahrrad online

TOUSTACHE