XROAD 4

XR4ORM600270



Die Produktspezifikationen können ohne Vorankündigung geändert werden. Unverbindliche Angaben.

RAHMEN
Xroad Open, 6061 T4-T6 Aluminium, hydrogeformte und extrudierte 3-fach
Hohlkammerrohre für optimale Steifigkeit, in den Rahmen integrierter Bosch PowerTube-Akku, innenliegende Zugführung

GABEL
SR Suntour, XCR 34, Lockout-Funktion, 120 mm Federweg

MOTOR
Bosch, Performance Line PX BDU34, Smart System, 90 Nm

AKKU
Bosch, PowerTube 600Wh, Smart System

REMOTE
Bosch, Purion 200, Smart System

BEDINGUNGEN
maximale Entfernung, berechnet für einen 70-kg-Fahrer unter idealen Bedingungen. Berechnen Sie Ihre E-Bike-Reichweite .

LADEGERÄT
Bosch, 4Ah

BCM
Nicht mit Bosch ConnectModule ausgestattet

REICHWEITE
146 km

SCHALTWERK
Shimano, CUES, RD-U6000-GS, 10/11-fach

KETTENBLATT
Narrow-Wide, 38 Zähne

KASSETTE
Sunrace, CSUS400.TA3, 10-fach, 11-43 Zähne

KETTE
Shimano, LG500, 108 Glieder

SCHALTHEBEL
Shimano, CUES, SL-U6000-10R, 10-fach

KURBELGARNITUR
Stronglight, Aluminium, 170mm

BREMSE VORNE
Shimano, MT200, hydraulische Scheibenbremse

BREMSE HINTEN
Shimano, MT200, hydraulische Scheibenbremse

BREMSSCHEIBE VR
Shimano, 180mm

BREMSSCHEIBE HR
Shimano, 180mm

NABE VR
Shimano, 32 Loch, 15 x 110 mm, Steckachse

NABE HR
Shimano, 32 Loch, 9 x 135 mm, Schnellspanner

FELGE VR
Aluminium, 32-Loch, 27.5", Innenbreite 27 mm

FELGE HR
Aluminium, 32-Loch, 27.5", Innenbreite 27 mm

REIFE VR
Schwalbe, Smart Sam, 27.5x2.35, reflektive

REIFE HR
Schwalbe, Smart Sam, 27.5x2.35, reflektive

LAUFRÄDER
Schwalbe, Smart Sam, 27.5x2.35, reflektive

LENKER
Moustache, ergonomisch, Aluminium, 660 mm, 30° Backsweep

VORBAU
Moustache, Aluminium, verstellbar, 90 mm

STEUERSATZ
Acros, AZF-699, gedichtete Innenlager, internes Routing, Lenkeinschlagsbegrenzer

GRIFFE
SB3, Ergonomisch

SATTEL
Selle Royal, Essenza + moderate

SATTELSTÜTZE
Gefedert, Aluminium, 31,6 mm, 350 mm, 40 mm Federweg

SATTELKLEMMUNG
Moustache, Aluminium, 34.9mm

BELEUCHTUNG VORNE
AXA, NXT, 80 Lux, Spannungsversorgung über Hauptakku

BELEUCHTUNG HINTEN
Hochleistungs-LED mit integriertem Reflektor, Spannungsversorgung über Hauptakku

KLINGEL
Spanninga Minibell Black

SCHLOSS
ABUS, 4650SL,, gleicher Schlüssel für Rahmenschloss und Akkuschloss

STÄNDER
Moustache, verstellbar

SCHUTZBLECHE
Moustache, Aluminium, Hohlkammer, mit Aluminium - Streben

GEPACKTRÄGER
Moustache, Aluminium, abnehmbare seitliche QL3-Befestigung und MIK HD-Plattform. Moustache Protect Option.

GEPACKTRÄGER VORNE
PB-KITOP

XROAD 4

XR4ORM600270



PEDALE
Aluminium-Plattformpedale mit Reflektoren

RAHMENGRÖSSEN
M

FARBE
Metalic deep red glossy

GEWICHT
26.2 kg

GVWR
160 kg

GARANTIE
5 Jahre auf Rahmen und Gabel Moustache Bikes – 2 Jahre auf Motor, Akku (bzw. 500 Ladezyklen) und Zubehör

Finde dieses Fahrrad online

MOUSTACHE

XROAD 4

XR4ORM600270



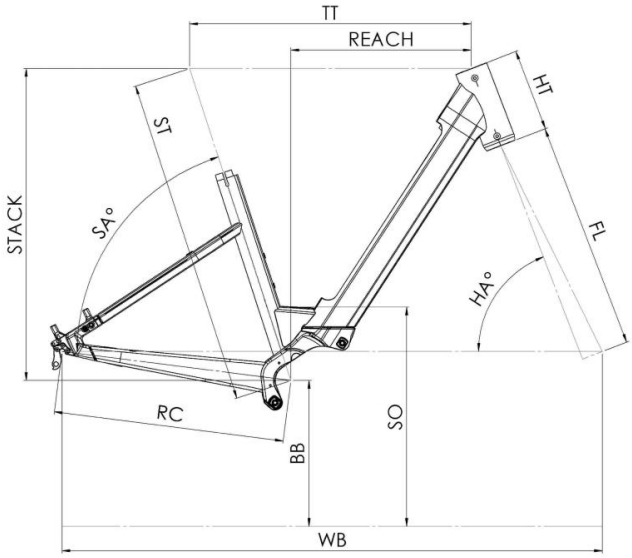

Xroad 2 / 4 / 6 / 4 800Wh / 6 800Wh Open

ST - Taille / Size	mm	390 (S)	450 (M)	510 (L)	550 (XL)
Taille utilisateur / User size	m	1,49 - 1,61	1,59 - 1,76	1,74 - 1,92	1,90 - 2,05
TT - Tube supérieur / Top tube	mm	557	580	610	645
RC - Bases / Rear center	mm	475	475	475	475
HT - Douille de direction / Headtube	mm	170	170	190	210
WB - Empattement / Wheelbase	mm	1122	1134	1166	1202
FL - Longueur de fourche / Fork length	mm	527,5	527,5	527,5	527,5
BB - Hauteur de boitier / BB height	mm	300	300	300	300
SA - Angle de selle / Seat angle	°	70,8	70,8	70,8	70,8
HA - Angle de direction / Head angle	°	65,3	66,2	66,2	66,2
Reach	mm	320,0	342,0	365,0	394,0
Stack	mm	677	682	701	720
SO - Enjambement / Standover	mm	140	140	140	140

Finde dieses Fahrrad online

MOUSTACHE