LUNDI 20
CARGO 5

L05OGU5E0250



Las especificaciones de los productos pueden cambiar sin previo aviso. Información no contractual.

CUADRO
Lundi 20 fácil de subir y bajar gracias a su campata bassa, aluminio T4-T6 6061, tubos de triple cavidad hidroformados y extruidos para una rigidez óptima. Guiado de cables integrado. Geometría óptima para un manejo estable y una gran maniobrabilidad.

HORQUILLA
Horquilla de suspensión SR Suntour Mobie 34, diseñada para soportar las fuerzas del uso de carga. Recorrido de 70mm con función Lockout. Espaciado Boost

MOTOR
Bosch, Cargo Line, Smart System, 85Nm

BATERÍA
Bosch, PowerPack 545Wh, Smart System

MANDO REMOTO
Bosch, Purion 200, Smart System

CONDICIONES
Distancia máxima, calculado para un ciclista de 70 kg con 70 kg de carga útil en condiciones ideales. Calcula el rango de tu bicicleta eléctrica .

CARGADOR
Bosch, 2Ah

AUTONOMÍA DE DISTANCIA
100 km

PLATO
Gates, 55D

CASSETTE
Gates, 22D

CADENA
Gates, correa CDX, limpia, suave y resistente

PULSADOR
Enviolo, PRO, mango giratorio con indicador visual

BIELAS
Moustache aluminium, 170 mm, compatible con motor Gen2 / Gen4

FRENO DELANTERO
Magura, MT4, freno de disco hidráulico

FRENO TRASERO
Magura, MT4, freno de disco hidráulico

DISCO DELANTERO
Magura, MDR-C, 203 mm

DISCO TRASERO
Magura, MDR-C, 180 mm

BUJE TRASERO
Enviolo, HD 380%, 32H, 12x148 mm, tuerca

BUJE DELANTERO
Moustache, 32H, 15x110 mm, eje pasante

LLANTA DELANTERA
Moustache, asimétrica, aluminio 6061E, soldada, 32 agujeros, 20", ancho interno de 35 mm

LLANTA TRASERA
Moustache, asimétrica, aluminio 6061E, soldada, 32 agujeros, 20", ancho interno de 35 mm

RUOTE
Schwalbe, Pick-Up, 20x2.35, Super Defense

CUBIERTA DELANTERA
Schwalbe, Pick-Up, 20x2.35, Super Defense

CUBIERTA TRASERA
Schwalbe, Pick-Up, 20x2.35, Super Defense

MANILLAR
Moustache, ergonomía específica Lundi, aluminio

DIRECCIÓN
NO.55R/57SC

PUÑOS
Ergonómicas con doble densidad

SILLÍN
Selle Royal, Essenza Moderate Lady

TIJA DEL SILLÍN
Limotec, A3, suspendido + telescópico, aluminio diámetro 34,9mm, amplitud 100mm, suspensión 40mm, cómodo y seguro.

CIERRE DE SILLÍN
Moustache, alluminio, 34.9mm

LUZ FRONTAL
AXA, NXT, 30 Lux, alimentado por la batería principal

LUZ TRASERA
AXA, Duo Flat, aumento de la luminosidad en caso de desaceleración, alimentado por la batería principal

TIMBRE
Spanninga Minibell Black

CANDADO
AXA Imenso

PATA DE CABRA
Bigote, parte trasera central, amplio soporte para mejor estabilidad, Pedal activado.

GUARDABARROS
Delantero: Moustache, aluminio, diseño de doble pared, con vainas de aluminio y protección contra el barro / Trasero: PP, protección lateral de 180°

PORTAEQUIPAJES
Moustache, aluminio, diseño exclusivo longtail con reposapiés integrados. Sujeciones laterales desmontables para el equipaje QL3. Plataforma con sistema múltiple MIK HD para acoplar rápidamente todos los accesorios, bolsas y asientos infantiles compatibles. Capacidad de carga de hasta 70 kg. Barra de protección ALBERT para la seguridad de los niños (altura recomendada entre 110-140 cm. Los niños más pequeños necesitan sillas de bebé adaptadas)

PORTAEQUIPAJES DELANTERO
Moustache, aleación, compatible con bolsas y accesorios MIK,

LUNDI 20
CARGO 5

L05OGU5E0250



PEDALES
Plataforma en aluminio con reflectores

TALLAS
TU

COLORES
Silk Grey

PESO
32 kg

GVWR
200 kg

GARANTÍA
Cuadro y horquilla Moustache Bikes: 5 años - Motor, batería (o 500 ciclos) y accesorios: 3 años

Encuentra esta bici en línea

MOUSTACHE

LUNDI 20
CARGO 5

L05OGU5E0250



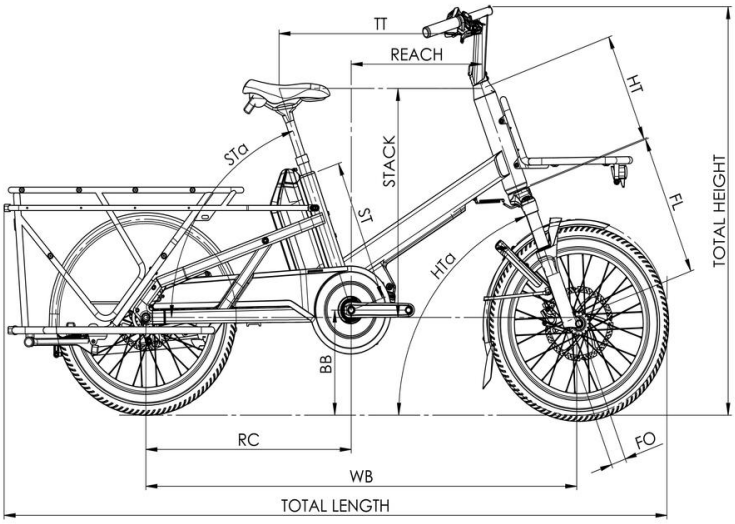

Lundi 20 Cargo 3 / 5

ST - Taille / Size	mm	390
Taille utilisateur / User size	m	1,57 - 1,90
TT - Tube supérieur / Top tube	mm	603
RC - Bases / Rear center	mm	610
HT - Douille de direction / Headtube	mm	300
WB - Empattement / Wheelbase	mm	1272
FL - Longueur de fourche / Fork length	mm	402
BB - Hauteur de boitier / BB height	mm	288
SA - Angle de selle / Seat angle	°	70,5
HA - Angle de direction / Head angle	°	69,5
Reach	mm	382
Stack	mm	622
SO - Enjambement / Standover	mm	530
Longueur totale / Total length	mm	1968
Hauteur totale / Total heigh	mm	1116

Encuentra esta bici en línea

MOUSTACHE