LUNDI 27 CHAIN

L73OPM300270



Las especificaciones de los productos pueden cambiar sin previo aviso. Información no contractual.

CUADRO
Lundi 27 fácil de subir y bajar, aluminio T4-T6 6061, tubos de triple cavidad hidroformados y extruidos para una rigidez óptima.

HORQUILLA
Lundi, aluminio, enrutamiento de cables integrado y soportes por portaequipajes delantero

MOTOR
Bosch, Hub Line BDU30, Smart System, 45 Nm

BATERÍA
Bosch, PowerTube 360Wh, Smart System

MANDO REMOTO
Bosch, Purion 200, Smart System

CONDICIONES
Distancia máxima, calculado para un ciclista de 70 kg en condiciones ideales. Calcula el rango de tu bicicleta eléctrica .

CARGADOR
Bosch, 4Ah

BCM
No equipado con Bosch ConnectModule

AUTONOMÍA DE DISTANCIA
70 km

AUTONOMÍA DE TIEMPO
4h

CAMBIO TRASERO
Shimano, CUES, RD-U3020, 9 velocidades

PLATO
Kit plato de 40 dientes, Narrow Wide & bielas Magan de 170 mm

CASSETTE
Sunrace, CSU98.9AW, 9 velocidades, 11-36T

CADENA
Shimano, 118 enlaces

PULSADOR
Shimano, CUES, SL-U4000-9R, 9 velocidades

BIELAS
BB E-type, Stronglight, 73mm, 131mm

FRENO DELANTERO
Shimano, MT200, freno de disco hidráulico

FRENO TRASERO
Shimano, MT200, freno de disco hidráulico

DISCO DELANTERO
Shimano, 180mm

DISCO TRASERO
Shimano, 160mm

BUJE TRASERO
Bosch, Hub Line BDU30, Smart System, 45 Nm

BUJE DELANTERO
Shimano, 32H, 9x100 mm, eje pasante

LLANTA DELANTERA
Aluminio, 32 agujeros, 27.5", ancho interno de 23 mm

LLANTA TRASERA
Aluminio, 32 agujeros, 27.5", ancho interno de 23 mm

RUOTE
Schwalbe, Super Moto-X, 27.5x2.40, Reflectante

CUBIERTA DELANTERA
Schwalbe, Super Moto-X, 27.5x2.40, Reflectante

CUBIERTA TRASERA
Schwalbe, Super Moto-X, 27.5x2.40, Reflectante

MANILLAR
Moustache, ergonomía específica Lundi, aluminio

DIRECCIÓN
FSA, Nº 28/41 integrado

PUÑOS
SB3, Ergonómicas

SILLÍN
Selle Royal, Essenza + moderate wide

TIJA DEL SILLÍN
Suspensión, aluminio, 31,6 mm, 350 mm, 40 mm de recorrido

CIERRE DE SILLÍN
Moustache, alluminio, 34.9mm

LUZ FRONTAL
Spanninga, integrado, 30 Lux, alimentado por la batería principal

LUZ TRASERA
Reflector integrado LED de alta intensidad, alimentado por la batería principal

TIMBRE
Spanninga Minibell Black

CANDADO
ABUS, 4650SL,, la misma llave para bloquear el cuadro y la batería

PATA DE CABRA
Moustache, ajustable

GUARDABARROS
Moustache, diseño de doble pared de aluminio, con varillas de aluminio

PORTAEQUIPAJES
Moustache, aluminio, fijaciones laterales desmontables QL3 y plataforma MIK HD. Moustache protect opción.

PORTAEQUIPAJES DELANTERO
PB-KITOP

PEDALES
Plataforma en aluminio con reflectores

LUNDI 27 CHAIN

L73OPM300270



TALLAS
M

COLORES
Lavender mat

PESO
24.2 kg

GVWR
150 kg

GARANTÍA
Cuadro y horquilla Moustache Bikes: 5 años - Motor, batería (o 500 ciclos) y accesorios: 3 años

Encuentra esta bici en línea

MOUSTACHE

LUNDI 27 CHAIN

L73OPM300270



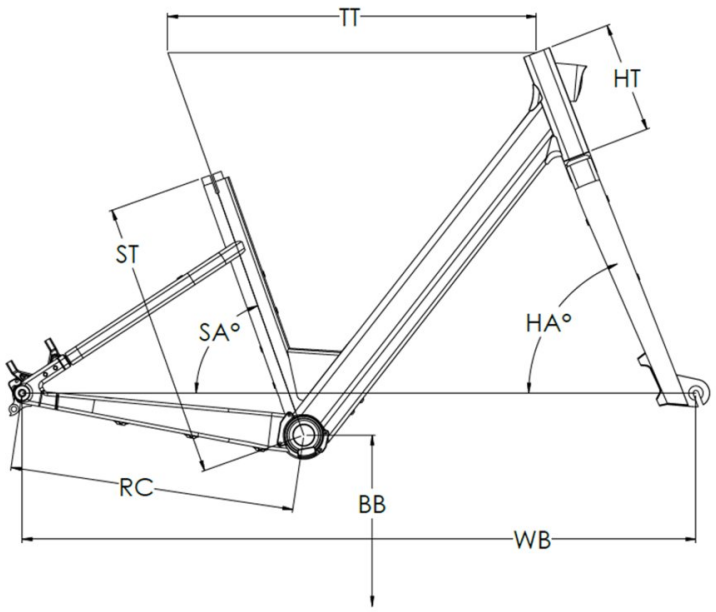

Lundi 27 Hub

ST - Taille / Size	mm	390 (XS/S)	460 (M/L)
Taille utilisateur / User size	m	1,55 - 1,65	1,62 - 1,90
TT - Tube supérieur / Top tube	mm	615	615
RC - Bases / Rear center	mm	480	480
HT - Douille de direction / Headtube	mm	185	185
WB - Empattement / Wheelbase	mm	1129	1129
FL - Longueur de fourche / Fork length	mm	438,5	438,5
BB - Hauteur de boitier / BB height	mm	285	285
SA - Angle de selle / Seat angle	°	70,4	70,4
HA - Angle de direction / Head angle	°	69	69
Reach	mm	388	388
Stack	mm	637	637
SO - Enjambement / Standover	mm	427	427

Encuentra esta bici en línea

MOUSTACHE