LUNDI 27.3 2025

L73OVU600250



Las especificaciones de los productos pueden cambiar sin previo aviso. Información no contractual.

CUADRO
Lundi 27 fácil de subir y bajar, aluminio T4-T6 6061, tubos de triple cavidad hidroformados y extruidos para una rigidez óptima. Integración exclusiva de la batería Bosch PowerTube (vertical), guiado de cables integrado

HORQUILLA
Lundi, aluminio, enrutamiento de cables integrado y soportes por portaequipajes delantero

MOTOR
Bosch, Performance Line BDU33, Smart System, 75Nm

BATERÍA
Bosch, PowerTube 625Wh, vertical, Smart System

PANTALLA
Bosch, Kiox 300, Smart System

MANDO REMOTO
Bosch, LED remote Bluetooth

CONDICIONES
Distancia máxima, calculado para un ciclista de 70 kg en condiciones ideales. Calcula el rango de tu bicicleta eléctrica .

CARGADOR
Bosch, 4Ah

BCM
No equipado con Bosch ConnectModule

AUTONOMÍA DE DISTANCIA
150 km

CAMBIO TRASERO
Shimano, Deore, RD-M4120-SGS, 10-11 velocidades

PLATO
Narrow-Wide, 40 dientes

CASSETTE
Shimano, CS-HG50, 10 velocidades, 11-36T

CADENA
KMC, X10, 10 velocidades, 120 enlaces

PULSADOR
Shimano, Deore, SL-M4100-R, 10 velocidades

BIELAS
Moustache, aluminium, 170mm moteur Gen3

FRENO DELANTERO
Shimano, MT200, freno de disco hidráulico

FRENO TRASERO
Shimano, MT200, freno de disco hidráulico

DISCO DELANTERO
Shimano, 180mm

DISCO TRASERO
Shimano, 160mm

BUJE TRASERO
Shimano, 32H, 9x135 mm, eje pasante

BUJE DELANTERO
Shimano, 32H, 9x100 mm, eje pasante

LLANTA DELANTERA
Moustache, asimétrica, aluminio 6061E, soldada, 32 agujeros, 27.5", ancho interno de 23 mm

LLANTA TRASERA
Moustache, asimétrica, aluminio 6061E, soldada, 32 agujeros, 27.5", ancho interno de 23 mm

RUOTE
Schwalbe, Super Moto-X, 27.5x2.40, Reflectante

CUBIERTA DELANTERA
Schwalbe, Super Moto-X, 27.5x2.40

CUBIERTA TRASERA
Schwalbe, Super Moto-X, 27.5x2.40

MANILLAR
Moustache, ergonomía específica Lundi, aluminio

DIRECCIÓN
FSA, Nº 28/41 integrado

PUÑOS
Ergonómicas con doble densidad

SILLÍN
Selle Royal, Hertz, gel

TIJA DEL SILLÍN
Suspensión, aluminio, 31,6 mm, 350 mm, 40 mm de recorrido

CIERRE DE SILLÍN
Moustache, alluminio, 34.9mm

LUZ FRONTAL
Spanninga, integrado, 30 Lux, alimentado por la batería principal

LUZ TRASERA
Spanninga, Presto2Guard, alimentado por la batería principal

CANDADO
AXA, Block XXL, la misma llave para bloquear el cuadro y la batería

PATA DE CABRA
Moustache, ajustable

GUARDABARROS
Moustache, diseño de doble pared de aluminio, con varillas de aluminio

PORTAEQUIPAJES
Moustache, aluminio, fijaciones laterales desmontables QL3 y plataforma MIK HD

PORTAEQUIPAJES DELANTERO
Extra opcional: Moustache, aleación, compatible con bolsas y accesorios MIK

PEDALES
Plataforma en aluminio con reflectores

LUNDI 27.3 2025

L73OVU600250



TALLAS
TU

COLORES
pastel mint matt

PESO
26.8 kg

GVWR
150 kg

GARANTÍA
Cuadro y horquilla Moustache Bikes: 5 años - Motor, batería (o 500 ciclos) y accesorios: 3 años

Encuentra esta bici en línea

MOUSTACHE

LUNDI 27.3
2025

L73OVU600250



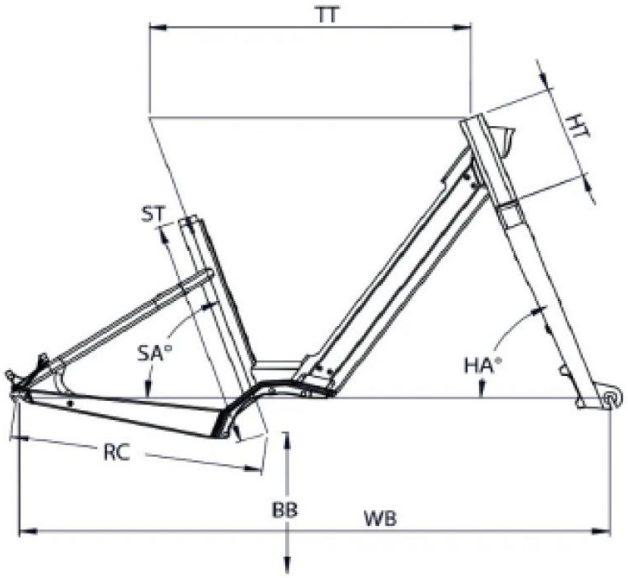

Lundi 27 ES / 27.3 / 27.4

ST - Taille / Size	mm	460
Taille utilisateur / User size	m	1,57 - 1,90
TT - Tube supérieur / Top tube	mm	615
RC - Bases / Rear center	mm	480
HT - Douille de direction / Headtube	mm	185
WB - Empattement / Wheelbase	mm	1129
BB - Hauteur de boitier / BB height	mm	285
SA - Angle de selle / Seat angle	°	70,4
HA - Angle de direction / Head angle	°	69
SO - Enjambement / Standover	mm	427

Encuentra esta bici en línea

MOUSTACHE