MARDI 27 ES

MA1ONL500270



Las especificaciones de los productos pueden cambiar sin previo aviso. Información no contractual.

CUADRO
Mardi Open, aluminio 6061 T4-T6, tubos de triple cavidad hidroformados y extruidos para una rigidez óptima, integración de batería Bosch PowerTube, paso de cables integrado

HORQUILLA
SR Suntour, XCM32-ATB, 100 mm de recorrido

MOTOR
Bosch, Active Line Plus BDU34, Smart System, 60 Nm

BATERÍA
Bosch, PowerTube 540Wh

MANDO REMOTO
Bosch, Purion 200, Smart System

CONDICIONES
Distancia máxima, calculado para un ciclista de 70 kg en condiciones ideales. Calcula el rango de tu bicicleta eléctrica .

CARGADOR
Bosch, 2Ah

BCM
No equipado con Bosch ConnectModule

AUTONOMÍA DE DISTANCIA
124 km

PLATO
Gates, 46D

CASSETTE
Gates, 30D

CADENA
Gates, correa CDX, limpia, suave y resistente

PULSADOR
Shimano, Nexus SL-C7000-5, 5 velocidades

BIELAS
Stronglight, aluminium, 170mm, ISI

FRENO DELANTERO
Shimano, MT200, freno de disco hidráulico

FRENO TRASERO
Shimano, MT200, freno de disco hidráulico

DISCO DELANTERO
Shimano, 180mm

DISCO TRASERO
Shimano, 160mm

BUJE TRASERO
Shimano, Nexus, 32H, 263% variación, 10x135 mm, tuerca

BUJE DELANTERO
Shimano, 32H, 9x100 mm, eje pasante

LLANTA DELANTERA
Aluminio, 32 agujeros, 27.5", ancho interno de 23 mm

LLANTA TRASERA
Aluminio, 32 agujeros, 27.5", ancho interno de 23 mm

RUOTE
Schwalbe, Super Moto-X, 27.5x2.40, Reflectante

CUBIERTA DELANTERA
Schwalbe, Super Moto-X, 27.5x2.40, Reflectante

CUBIERTA TRASERA
Schwalbe, Super Moto-X, 27.5x2.40, Reflectante

MANILLAR
Moustache, ergonómico, aluminio, 660 mm, backsweep 30°

POTENCIA
Moustache, aluminio, ajustable, 110 mm

DIRECCIÓN
Acros, AZF-699, rodamientos sellados, enrutamiento interno, cierre rotativo

PUÑOS
SB3, Ergonómicas

SILLÍN
Selle Royal, Wave

TIJA DEL SILLÍN
Moustache, aluminio, 31,6 mm, 350mm

CIERRE DE SILLÍN
Moustache, alluminio, 34.9mm

LUZ FRONTAL
AXA, NXT, 30 Lux, alimentado por la batería principal

LUZ TRASERA
Reflector integrado LED de alta intensidad, alimentado por la batería principal

TIMBRE
Spanninga Minibell Black

CANDADO
-

PATA DE CABRA
Moustache, ajustable

GUARDABARROS
Moustache, diseño de doble pared de aluminio, con varillas de aluminio

PORTAEQUIPAJES
Moustache, aluminio, fijaciones laterales desmontables QL3 y plataforma MIK HD. Moustache protect opción.

PORTAEQUIPAJES DELANTERO
PB-KITOP

PEDALES
Plataforma en aluminio con reflectores

TALLAS
L

COLORES
Black glossy

MARDI 27 ES

MA1ONL500270



PESO
28.1 kg

GVWR
135 kg

GARANTÍA
Cuadro y horquilla Moustache Bikes: 5 años - Motor, batería (o 500 ciclos) y accesorios: 3 años

Encuentra esta bici en línea

MOUSTACHE

MARDI 27 ES

MA1ONL500270



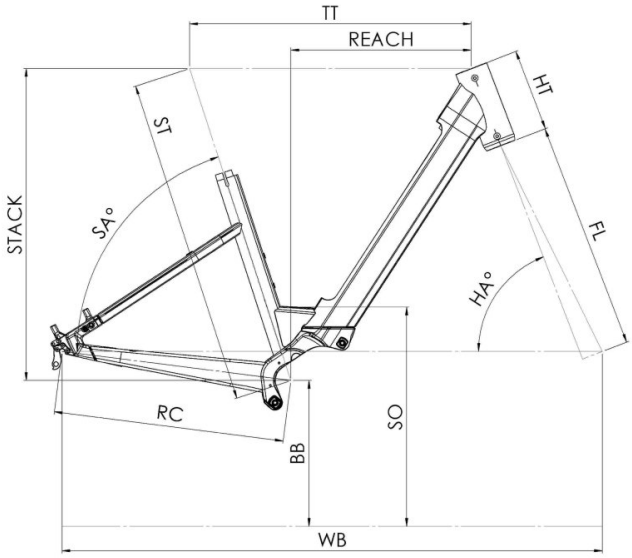

Mardi 27 MY27

ST - Taille / Size	mm	390 (S)	450 (M)	510 (L)	550 (XL)
Taille utilisateur / User size	m	1,49 - 1,61	1,59 - 1,76	1,74 - 1,92	1,90 - 2,05
TT - Tube supérieur / Top tube	mm	557	580	610	645
RC - Bases / Rear center	mm	475	475	475	475
HT - Douille de direction / Headtube	mm	170	170	190	210
WB - Empattement / Wheelbase	mm	1112	1126	1157	1193
FL - Longueur de fourche / Fork length	mm	501,5	501,5	501,5	501,5
BB - Hauteur de boitier / BB height	mm	300	300	300	300
SA - Angle de selle / Seat angle	°	71,3	71,3	71,3	71,3
HA - Angle de direction / Head angle	°	66,6	67,4	67,4	67,4
Reach	mm	333	354	378	407
Stack	mm	661	666	684	702
SO - Enjambement / Standover	mm	140	140	140	140

Encuentra esta bici en línea

MOUSTACHE