MARDI 27.2 2026

MA2ONL500260



Las especificaciones de los productos pueden cambiar sin previo aviso. Información no contractual.

CUADRO
Mardi Open, aluminio 6061 T4-T6, tubos de triple cavidad hidroformados y extruidos para una rigidez óptima, integración de batería Bosch PowerTube, paso de cables integrado

HORQUILLA
SR Suntour, XCM32-ATB, LO, ajuste de precarga y función de bloqueo, 100 mm de recorrido

MOTOR
Bosch, Performance Line BDU34, Smart System, 75Nm

BATERÍA
Bosch, PowerTube 540Wh

MANDO REMOTO
Bosch, Purion 200, Smart System

CONDICIONES
Distancia máxima, calculado para un ciclista de 70 kg en condiciones ideales. Calcula el rango de tu bicicleta eléctrica .

CARGADOR
Bosch, 2Ah

BCM
No equipado con Bosch ConnectModule

AUTONOMÍA DE DISTANCIA
124 km

CAMBIO TRASERO
Shimano, Nexus, 32H, 263% variación, 10x135 mm, tuerca

PLATO
Narrow-Wide, 40 dientes

CASSETTE
Shimano, Nexus, 30T

CADENA
Shimano, HG40, 118 enlaces

PULSADOR
Shimano, Nexus SL-C7000-5, 5 velocidades

BIELAS
Stronglight, aluminium, 170mm, ISI

FRENO DELANTERO
Shimano, MT200, freno de disco hidráulico

FRENO TRASERO
Shimano, MT200, freno de disco hidráulico

DISCO DELANTERO
Shimano, 180mm

DISCO TRASERO
Shimano, 160mm

BUJE TRASERO
Shimano, Nexus, 32H, 263% variación, 10x135 mm, tuerca

BUJE DELANTERO
Shimano, 32H, 9x100 mm, eje pasante

LLANTA DELANTERA
Aluminio, 32 agujeros, 27.5", ancho interno de 23 mm

LLANTA TRASERA
Aluminio, 32 agujeros, 27.5", ancho interno de 23 mm

RUOTE
Schwalbe, Super Moto-X, 27.5x2.40, Reflectante

CUBIERTA DELANTERA
Schwalbe, Super Moto-X, 27.5x2.40, Reflectante

CUBIERTA TRASERA
Schwalbe, Super Moto-X, 27.5x2.40, Reflectante

MANILLAR
Moustache, ergonómico, aluminio, 660 mm, backsweep 30°

POTENCIA
Moustache, aluminio, ajustable, 110 mm

DIRECCIÓN
Acros, AZF-699, rodamientos sellados, enrutamiento interno, cierre rotativo

PUÑOS
SB3, Ergonómicas

SILLÍN
Selle Royal, Essenza + moderate wide

TIJA DEL SILLÍN
Suspensión, aluminio, 31,6 mm, 350 mm, 40 mm de recorrido

CIERRE DE SILLÍN
Moustache, alluminio, 34.9mm

LUZ FRONTAL
AXA, NXT, 30 Lux, alimentado por la batería principal

LUZ TRASERA
Spanninga, Presto2Guard, alimentado por la batería principal

TIMBRE
Spanninga Minibell Black

CANDADO
ABUS, 4650SL,, la misma llave para bloquear el cuadro y la batería

PATA DE CABRA
Moustache, ajustable

GUARDABARROS
Moustache, diseño de doble pared de aluminio, con varillas de aluminio

PORTAEQUIPAJES
Moustache, aluminio, fijaciones laterales desmontables QL3 y plataforma MIK HD. Moustache protect opción.

PORTAEQUIPAJES DELANTERO
PB-KITOP

MARDI 27.2
2026

MA2ONL500260



PEDALES
Plataforma en aluminio con reflectores

TALLAS
L

COLORES
Black glossy

PESO
28.3 kg

GVWR
135 kg

GARANTÍA
Cuadro y horquilla Moustache Bikes: 5 años - Motor, batería (o 500 ciclos) y accesorios: 3 años

Encuentra esta bici en línea

MARDI 27.2
2026

MA2ONL500260



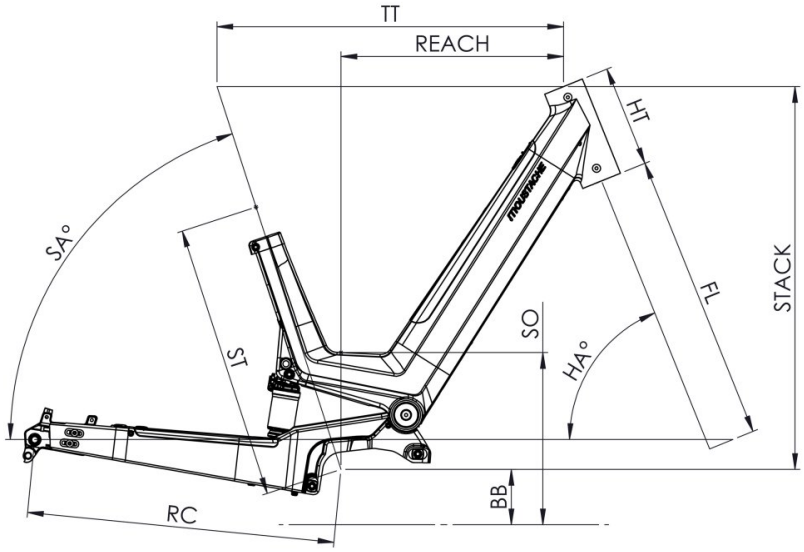

Mardi 27 FS

ST - Taille / Size	mm	(S)	(M)	(L)
Taille utilisateur / User size	m	1,55 - 1,72	1,65 - 1,85	1,80 - 1,95
ST - Tube de selle / Seat tube	m	410	460	460
TT - Tube supérieur / Top tube	mm	580	600	600
RC - Bases / Rear center	mm	515	515	515
HT - Douille de direction / Headtube	mm	170	180	180
WB - Empattement / Wheelbase	mm	1177	1198	1198
FL - Longueur de fourche / Fork length	mm	501.5	501.5	501.5
BB - Hauteur de boitier / BB height	mm	312	312	312
SA - Angle de selle / Seat angle	°	70.7	70.7	70.7
HA - Angle de direction / Head angle	°	67.2	67.2	67.2
Reach	mm	357	374	374
Stack	mm	644	654	654
SO - Enjambement / Standover	mm	507	507	507

Encuentra esta bici en línea

{TOUSTACHE