MARDI 27.5 FS

MA5FML6EL270



Las especificaciones de los productos pueden cambiar sin previo aviso. Información no contractual.

CUADRO
Mardi FS, aluminio, moldeado en una sola pieza, fácil de subir y bajar, mayor rigidez gracias a su estructura interna acanalada, brazo trasero unificado, conductos internos discretos, batería y motor integrados

HORQUILLA
SR Suntour, Mobie 34, función de bloqueo, 100 mm de recorrido

AMORTIGUADOR
Moustache, Magic Grip Control 115, con plataforma de 2 posiciones y control dinámico de rebote, incorporado, de 165x38 mm, recorrido de 115 mm

MOTOR
Bosch, Performance Line PX BDU34, Smart System, 90 Nm

BATERÍA
Bosch, PowerTube 600Wh, Smart System

PANTALLA
Bosch, Smartphone Grip

MANDO REMOTO
Bosch, Purion 200, Smart System

CONDICIONES
Distancia máxima, calculado para un ciclista de 70 kg en condiciones ideales. Calcula el rango de tu bicicleta eléctrica .

CARGADOR
Bosch, 4Ah

BCM
No equipado con Bosch ConnectModule

AUTONOMÍA DE DISTANCIA
139 km

CAMBIO TRASERO
Enviolo

PLATO
Gates, 50D

CASSETTE
Gates, 26D

CADENA
Gates, correa CDX, limpia, suave y resistente

BIELAS
Stronglight, aluminium, 170mm, ISI

FRENO DELANTERO
Magura, MTA2, freno de disco hidráulico, 2 pistones

FRENO TRASERO
Magura, MTA2, freno de disco hidráulico, 2 pistones

DISCO DELANTERO
Magura, MT A2, 180mm

DISCO TRASERO
Magura, MT A2, 160mm

BUJE TRASERO
Enviolo, TR 380%, 32H, 12x148mm

BUJE DELANTERO
Shimano, 32H, 15x110 mm, eje pasante

LLANTA DELANTERA
Aluminio, 32 agujeros, 27.5", ancho interno de 30 mm

LLANTA TRASERA
Aluminio, 32 agujeros, 27.5", ancho interno de 30 mm

RUOTE
Schwalbe, Super Moto-X, 27.5x2.40, Reflectante

CUBIERTA DELANTERA
Schwalbe, Super Moto-X, 27.5x2.40, Reflectante

CUBIERTA TRASERA
Schwalbe, Super Moto-X, 27.5x2.40, Reflectante

MANILLAR
Moustache, ergonómico, aluminio, 660 mm, backsweep 30°

POTENCIA
Moustache, aluminio, ajustable, 90 mm

DIRECCIÓN
Acros, AZF-699, rodamientos sellados, enrutamiento interno, cierre rotativo

PUÑOS
SB3, Ergonómicas

SILLÍN
Selle Royal, Essenza + moderate wide

TIJA DEL SILLÍN
EXA, 900i, tija telescópica, palanca remota, 31,6 mm, 150mm

CIERRE DE SILLÍN
Moustache, alluminio, 34.9mm

LUZ FRONTAL
AXA, NXT, 80 Lux, alimentado por la batería principal

LUZ TRASERA
Reflector integrado LED de alta intensidad, alimentado por la batería principal

TIMBRE
Spanninga Minibell Black

CANDADO
AAXA, ATLAS, la misma llave para bloquear el cuadro y la batería.

PATA DE CABRA
Moustache, ajustable

GUARDABARROS
Moustache, diseño de doble pared de aluminio, con varillas de aluminio

PORTAEQUIPAJES
Moustache, aluminio, light, fijaciones laterales desmontables QL3. Opción plataforma MIK.

PORTAEQUIPAJES DELANTERO
PB-KITOP

MARDI 27.5 FS

MA5FML6EL270



PEDALES
Plataforma en aluminio con reflectores

COLORES
Earth metal

GVWR
150 kg

TALLAS
L

PESO
29.1 kg

GARANTÍA
Cuadro y horquilla Moustache Bikes: 5 años - Motor, batería (o 500 ciclos) y accesorios: 3 años

Encuentra esta bici en línea

MOUSTACHE

MARDI 27.5 FS

MA5FML6EL270



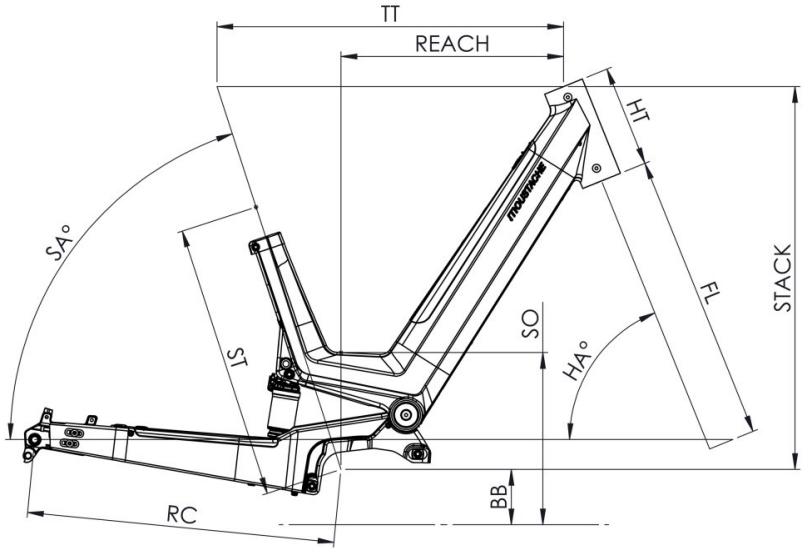

Mardi 27 FS

ST - Taille / Size	mm	(S)	(M)	(L)
Taille utilisateur / User size	m	1,55 - 1,72	1,65 - 1,85	1,80 - 1,95
ST - Tube de selle / Seat tube	m	410	460	460
TT - Tube supérieur / Top tube	mm	580	600	600
RC - Bases / Rear center	mm	515	515	515
HT - Douille de direction / Headtube	mm	170	180	180
WB - Empattement / Wheelbase	mm	1177	1198	1198
FL - Longueur de fourche / Fork length	mm	501.5	501.5	501.5
BB - Hauteur de boitier / BB height	mm	312	312	312
SA - Angle de selle / Seat angle	°	70.7	70.7	70.7
HA - Angle de direction / Head angle	°	67.2	67.2	67.2
Reach	mm	357	374	374
Stack	mm	644	654	654
SO - Enjambement / Standover	mm	507	507	507

Encuentra esta bici en línea

MOUSTACHE