SAMEDI 27 OFF 4 2026

OF4CNM600260



Las especificaciones de los productos pueden cambiar sin previo aviso. Información no contractual.

CUADRO
Xroad, aluminio 6061 T4-T6, tubos hidroformados de espesor variable, integración de batería Bosch PowerTube (horizontal), paso de cables integrado

HORQUILLA
SR Suntour, XCR 34, función de bloqueo, 120 mm de recorrido

MOTOR
Bosch, Performance Line CX BDU37, Smart System, 85 Nm

BATERÍA
Bosch, PowerTube 625Wh, horizontal, Smart System

MANDO REMOTO
Bosch, Purion 200, Smart System

CONDICIONES
Distancia máxima, calculado para un ciclista de 70 kg en condiciones ideales. Calcula el rango de tu bicicleta eléctrica .

CARGADOR
Bosch, 4Ah

BCM
No equipado con Bosch ConnectModule

AUTONOMÍA DE DISTANCIA
107 km

CAMBIO TRASERO
Shimano, CUES, RD-U6020-11, 11 velocidades

PLATO
FSA, Narrow Wide, 34 dientes

CASSETTE
Shimano, CUES, CS-LG400, 11 velocidades, 11-50T

CADENA
Shimano, CN-LG500, 120 enlaces

PULSADOR
Shimano, CUES, SL-U6000-11R, 11 velocidades

BIELAS
Moustache, aluminio forjado, 165 mm

FRENO DELANTERO
Shimano, MT420, freno de disco hidráulico, 4 pistones

FRENO TRASERO
Shimano, MT410, freno de disco hidráulico

DISCO DELANTERO
Shimano, 203mm

DISCO TRASERO
Shimano, 180mm

BUJE TRASERO
Moustache, 28H, 9x141 mm

BUJE DELANTERO
Moustache, 28H, 15x110 mm, eje pasante

LLANTA DELANTERA
Aluminio, 32 agujeros, 27.5", ancho interno de 30 mm

LLANTA TRASERA
Aluminio, 32 agujeros, 27.5", ancho interno de 30 mm

RUOTE
Maxxis, Rekon, 27.5x2.60, plegable, EXO/TR (Tubeless Ready)

CUBIERTA DELANTERA
Maxxis, Rekon, 27.5x2.60, plegable, EXO/TR (Tubeless Ready)

CUBIERTA TRASERA
Maxxis, Rekon, 27.5x2.60, plegable, EXO/TR (Tubeless Ready)

MANILLAR
Moustache, aluminio, 740 mm, rise 15 mm, backsweep 9°, upsweep 5°

POTENCIA
Moustache, aluminio forjado 3D, 60 mm

DIRECCIÓN
FSA, Nº 57B

PUÑOS
SB3, Ergonómicas

SILLÍN
Selle Royal, Essenza Moderate Men

TIJA DEL SILLÍN
Suspensión, aluminio, 31,6 mm, 350 mm, 40 mm de recorrido

CIERRE DE SILLÍN
Moustache, alluminio, 34.9mm

LUZ FRONTAL
-

PEDALES
Plataforma en aluminio con reflectores

TALLAS
M

COLORES
Black glossy

PESO
23.1 kg

GVWR
135 kg

GARANTÍA
Cuadro y horquilla Moustache Bikes: 5 años - Motor, batería (o 500 ciclos) y accesorios: 3 años

Encuentra esta bici en línea

MOUSTACHE

SAMEDI 27
OFF 4 2026

OF4CNM600260



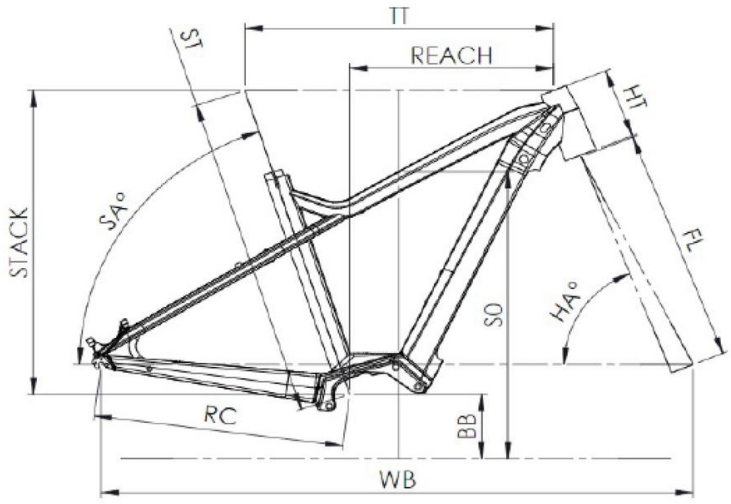

Off 4

ST - Taille / Size	mm	420 (S)	470 (M)	530 (L)	580 (XL)
Taille utilisateur / User size	m	1,55 - 1,70	1,68 - 1,83	1,80 - 1,95	1,90 - 2,05
TT - Tube supérieur / Top tube	mm	560	585	610	635
RC - Bases / Rear center	mm	475	475	475	475
HT - Douille de direction / Headtube	mm	140	140	150	160
WB - Empattement / Wheelbase	mm	1130	1148	1168	1193
FL - Longueur de fourche / Fork length	mm	519	519	519	519
BB - Hauteur de boitier / BB height	mm	321	321	321	321
SA - Angle de selle / Seat angle	°	70,5	70	70	70
HA - Angle de direction / Head angle	°	66	66,5	67	67
Reach	mm	343	361	382	405
Stack	mm	623	625	638	648
SO - Enjambement / Standover	mm	761	764	766	770

Encuentra esta bici en línea

{MOUSTACHE