SAMEDI 28.2

S82OGM500270



Las especificaciones de los productos pueden cambiar sin previo aviso. Información no contractual.

CUADRO
Samedi 28 Open, aluminio 6061 T4-T6, tubos de triple cavidad hidroformados y extruidos para una rigidez óptima, integración de batería Bosch PowerTube, paso de cables integrado

HORQUILLA
SR Suntour, NVX30, 80mm de recorrido

MOTOR
Bosch, Performance Line BDU34, Smart System, 75Nm

BATERÍA
Bosch, PowerTube 540Wh

MANDO REMOTO
Bosch, Purion 200, Smart System

CONDICIONES
Distancia máxima, calculado para un ciclista de 70 kg en condiciones ideales. Calcula el rango de tu bicicleta eléctrica .

CARGADOR
Bosch, 2Ah

BCM
No equipado con Bosch ConnectModule

AUTONOMÍA DE DISTANCIA
132 km

CAMBIO TRASERO
Shimano, CUES, RD-U3020, 9 velocidades

PLATO
Narrow-Wide, 40 dientes

CASSETTE
Sunrace, CSU98.9AW, 9 velocidades, 11-36T

CADENA
Shimano, LG500, 108 enlaces

PULSADOR
Shimano, CUES, SL-U4000-9R, 9 velocidades

BIELAS
Stronglight, aluminium, 170mm, ISI

FRENO DELANTERO
Shimano, MT200, freno de disco hidráulico

FRENO TRASERO
Shimano, MT200, freno de disco hidráulico

DISCO DELANTERO
Shimano, 180mm

DISCO TRASERO
Shimano, 160mm

BUJE TRASERO
Shimano, 32H, 9x135 mm, eje pasante

BUJE DELANTERO
Shimano, 32H, 9x100 mm, eje pasante

LLANTA DELANTERA
Aluminio, 32 agujeros, 29", ancho interno de 23 mm

LLANTA TRASERA
Aluminio, 32 agujeros, 29", ancho interno de 23 mm

RUOTE
Schwalbe, Big Apple, 700x50C

CUBIERTA DELANTERA
Schwalbe, Big Apple, 700x50C, Reflectante

CUBIERTA TRASERA
Schwalbe, Big Apple, 700x50C, Reflectante

MANILLAR
Moustache, ergonómico, aluminio, relevo de 80 mm

DIRECCIÓN
Acros, AZF-699, rodamientos sellados, enrutamiento interno, cierre rotativo

PUÑOS
SB3, Ergonómicas

SILLÍN
Selle Royal, Essenza + moderate

TIJA DEL SILLÍN
Suspensión, aluminio, 31,6 mm, 350 mm, 40 mm de recorrido

CIERRE DE SILLÍN
Moustache, alluminio, 34.9mm

LUZ FRONTAL
AXA, Globe, 40 lux, alimentado por la batería principal

LUZ TRASERA
Reflector integrado LED de alta intensidad, alimentado por la batería principal

TIMBRE
Spanninga Minibell Black

CANDADO
ABUS, 4650SL,, la misma llave para bloquear el cuadro y la batería

PATA DE CABRA
Moustache, ajustable

GUARDABARROS
Moustache, diseño de doble pared de aluminio, con varillas de aluminio

PORTAEQUIPAJES
Moustache, aluminio, fijaciones laterales desmontables QL3 y plataforma MIK HD. Moustache protect opción.

PORTAEQUIPAJES DELANTERO
PB-KITOP

PEDALES
Plataforma en aluminio con reflectores

TALLAS
M

COLORES
Silk Grey

SAMEDI 28.2

S82OGM500270



PESO
26.6 kg

GVWR
135 kg

GARANTÍA
Cuadro y horquilla Moustache Bikes: 5 años - Motor, batería (o 500 ciclos) y accesorios: 3 años

Encuentra esta bici en línea

SAMEDI 28.2

S82OGM500270



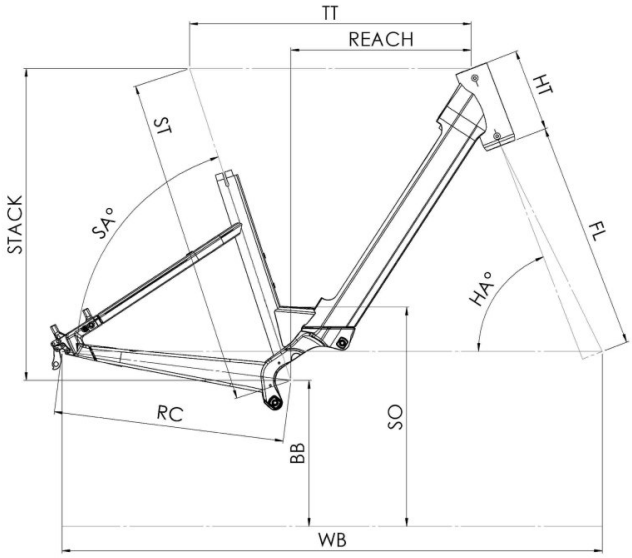

Samedi 28 MY27

ST - Taille / Size	mm	390 (S)	450 (M)	510 (L)	550 (XL)
Taille utilisateur / User size	m	1,49 - 1,61	1,59 - 1,76	1,74 - 1,92	1,90 - 2,05
BB Drop	mm	60	60	60	60
RC - Bases / Rear center	mm	475	475	475	475
HT - Douille de direction / Headtube	mm	170	170	190	210
WB - Empattement / Wheelbase	mm	1106	1120	1151	1187
FL - Longueur de fourche / Fork length	mm	480	480	480	480
BB - Hauteur de boitier / BB height	mm	301	301	301	301
SA - Angle de selle / Seat angle	°	71,6	71,6	71,6	71,6
HA - Angle de direction / Head angle	°	67,5	67,5	67,5	67,5
Reach	mm	343,8	365,5	389,4	418,4
Stack	mm	646,3	650,3	669,0	687,7
Tyre Diameter - WH	"	28	28	28	28
FO - Fork Offset	mm	46	46	46	46

Encuentra esta bici en línea

{TOUSTACHE