SAMEDI 26
FAT 4

SA26CF440240



Las especificaciones de los productos pueden cambiar sin previo aviso. Información no contractual.

CUADRO
FAT 4, aluminio 6061 T4-T6, tubos hidrofromados de grosor variable, tubo de dirección cónico 1 1/8"-1 1/2", integración de batería Bosch PowerTube (horizontal), compatible con cubiertas de 26 x 4,8, buje trasero de 12x197 mm

HORQUILLA
Manitou, Mastodon Comp Extended, control de rebote y función de bloqueo externo, 100 mm de recorrido, 15x150 mm

MOTOR
Bosch, Performance Line CX BDU37, Smart System, 85 Nm

BATERÍA
Bosch, PowerTube 625Wh, horizontal, Smart System

MANDO REMOTO
Bosch, Purion 200, Smart System

CONDICIONES
Distancia máxima, calculado para un ciclista de 70 kg en condiciones ideales. Calcula el rango de tu bicicleta eléctrica .

CARGADOR
Bosch, 4Ah

BCM
No equipado con Bosch ConnectModule

AUTONOMÍA DE DISTANCIA
94 km

CAMBIO TRASERO
Shimano, Deore, RD-M5100-SGS, 11 velocidades

PLATO
Narrow-Wide, 34 dientes, específicas para FAT

CASSETTE
Shimano, Deore, CS-M5100, 11 velocidades, 11-51T

CADENA
Sram, PC1110, 11 velocidades, 124 enlaces

PULSADOR
Shimano, Deore, SL-M5100-IR, 11 velocidades

BIELAS
aluminio forjado, 170 mm, específicas para FAT, offset de 30 mm

FRENO DELANTERO
Shimano, BR-M6120, freno de disco hidráulico, 4 pistones

FRENO TRASERO
Shimano, BR-M6120, freno de disco hidráulico, 4 pistones

DISCO DELANTERO
Shimano, 203mm

DISCO TRASERO
Shimano, 203mm

BUJE TRASERO
Moustache, 32H, 12x197 mm, eje pasante

BUJE DELANTERO
Moustache, 32H, 15x150 mm, eje pasante

LLANTA DELANTERA
Moustache, aluminio 6061E, soldada, 32 agujeros, 26", ancho interno de 80 mm

LLANTA TRASERA
Moustache, aluminio 6061E, soldada, 32 agujeros, 26", ancho interno de 80 mm

CUBIERTA DELANTERA
Maxxis, Minion FBF, 26x4.80

CUBIERTA TRASERA
Maxxis, Minion FBR, 26x4.80

MANILLAR
Moustache, aluminio, 760 mm, 15 mm de elevación, 9° de retroceso, 5° de adelanto

POTENCIA
Moustache, aluminio forjado 3D, 60 mm

DIRECCIÓN
FSA, Nr 57B-1

PUÑOS
SB3, Race

SILLÍN
Moustache, ergonómico

TIJA DEL SILLÍN
EXA, 900i, telescópica con palanca remota, 31,6 mm

CIERRE DE SILLÍN
Moustache, alluminio, 34.9mm

LUZ FRONTAL
-

PEDALES
Plataforma en aluminio con reflectores

TALLAS
S

COLORES
pastel mint glossy

PESO
25.5 kg

GVWR
150 kg

GARANTÍA
Cuadro y horquilla Moustache Bikes: 5 años - Motor, batería (o 500 ciclos) y accesorios: 3 años

Encuentra esta bici en línea

MOUSTACHE

SAMEDI 26
FAT 4

SA26CF440240



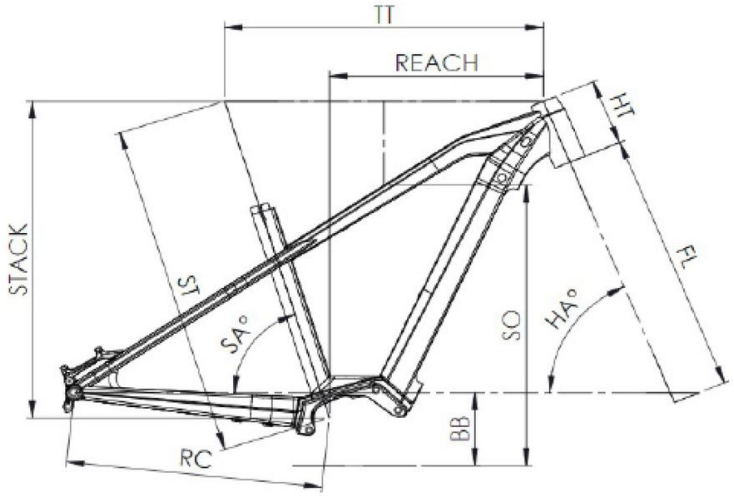

Fat

ST - Taille / Size	mm	400 (S)	440 (M)	490 (L)
Taille utilisateur / User size	m	1,50 - 1,68	1,65 - 1,83	1,81 - 1,95
TT - Tube supérieur / Top tube	mm	575	600	625
RC - Bases / Rear center	mm	483	483	483
HT - Douille de direction / Headtube	mm	120	130	140
WB - Empattement / Wheelbase	mm	1159	1176	1202
FL - Longueur de fourche / Fork length	mm	513	513	513
BB - Hauteur de boitier / BB height	mm	330	330	330
SA - Angle de selle / Seat angle	°	73	72,5	72,5
HA - Angle de direction / Head angle	°	67,3	67,5	67,5
Reach	mm	386	402	424
Stack	mm	615	625	634
SO - Enjambement / Standover	mm	787	789	793

Encuentra esta bici en línea

{MOUSTACHE