SAMEDI 27 XROAD 4 2025

XR4OBM500250

Las especificaciones de los productos pueden cambiar sin previo aviso. Información no contractual.

CUADRO
Xroad Open, aluminio 6061 T4-T6, tubos hidroformados de espesor variable, integración de batería Bosch PowerTube (vertical), paso de cables integrado

HORQUILLA
SR Suntour, XCM32-ATB, NLO, ajuste de precarga y función de bloqueo, 100 mm de recorrido

MOTOR
Bosch, Performance Line BDU33, Smart System, 75Nm

BATERÍA
Bosch, PowerTube 500Wh, vertical, Smart System

CONDICIONES
Distancia máxima, calculado para un ciclista de 70 kg en condiciones ideales. Calcula el rango de tu bicicleta eléctrica .

CARGADOR
Bosch, 2Ah

MANDO REMOTO
Bosch, Purion 200, Smart System

BCM
No equipado con Bosch ConnectModule

AUTONOMÍA DE DISTANCIA
125 km

CAMBIO TRASERO
Shimano, CUES, RD-U6020, 10 velocidades

PLATO
Narrow-Wide, 40 dientes

CASSETTE
Shimano, CUES, CS-LG300, 10 velocidades, 11-39T

CADENA
Shimano, CN-LG500, 120 enlaces

PULSADOR
Shimano, CUES, SL-U6000-10R, 10 velocidades

BIELAS
Moustache, aluminium, 170mm moteur Gen3

FRENO DELANTERO
Shimano, MT200 o Alhonga HJ-472, freno de disco hidráulico

FRENO TRASERO
Shimano, MT200 o Alhonga HJ-472, freno de disco hidráulico

DISCO DELANTERO
Shimano, 180mm o Alhonga, 180mm

DISCO TRASERO
Shimano, 160mm o Alhonga, 160mm

BUJE DELANTERO
Shimano, 32H, 9x100 mm, eje pasante

BUJE TRASERO
Shimano, 32H, 9x135 mm, eje pasante

LLANTA DELANTERA
Moustache, asimétrica, aluminio 6061E, soldada, 32 agujeros, 27.5", ancho interno de 23 mm

LLANTA TRASERA
Moustache, asimétrica, aluminio 6061E, soldada, 32 agujeros, 27.5", ancho interno de 23 mm

CUBIERTA DELANTERA
Schwalbe, Smart Sam, 27.5x2.25

CUBIERTA TRASERA
Schwalbe, Smart Sam, 27.5x2.25

MANILLAR
Moustache, ergonómico, aluminio, 680 mm, backsweep 25°

POTENCIA
Moustache, aluminio, ajustable, 90 mm

DIRECCIÓN
FSA, Nº 57B

PUÑOS
Ergonómicas con doble densidad

SILLÍN
Selle Royal, Essenza + moderate

TIJA DEL SILLÍN
Suspensión, aluminio, 31,6 mm, 350 mm, 40 mm de recorrido

CIERRE DE SILLÍN
Moustache, alluminio, 34.9mm

LUZ FRONTAL
AXA, NXT, 30 Lux, alimentado por la batería principal

LUZ TRASERA
Spanninga, Presto2Guard, alimentado por la batería principal

CANDADO
AXA, Block XXL, la misma llave para bloquear el cuadro y la batería

PATA DE CABRA
Moustache, ajustable

GUARDABARROS
Moustache, diseño de doble pared de aluminio, con varillas de aluminio

PORTAEQUIPAJES
Moustache, aluminio, fijaciones laterales desmontables QL3 y plataforma MIK HD

PEDALES
Plataforma en aluminio con reflectores

TALLAS
M

COLORES
Dark Blue matt

SAMEDI 27 XROAD 4 2025

XR4OBM500250

PESO
25.9 kg

GVWR
135 kg

GARANTÍA
Cuadro y horquilla Moustache Bikes: 5 años - Motor, batería (o 500 ciclos) y accesorios: 3 años

Encuentra esta bici en línea

MOUSTACHE

SAMEDI 27
XROAD 4 2025

XR4OBM500250

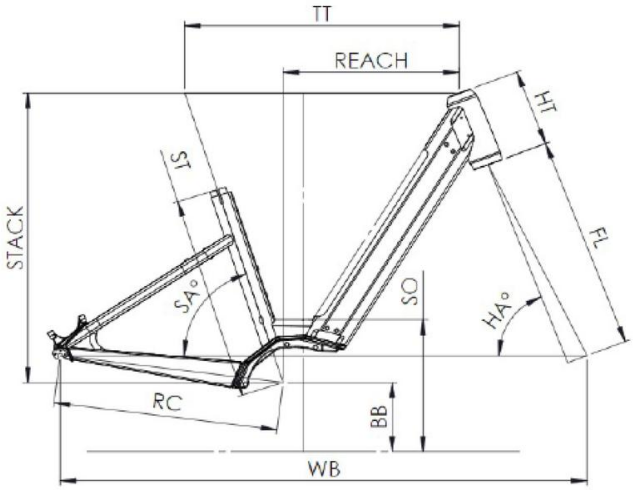

Xroad 2 / 4 Open

ST - Taille / Size	mm	390 (S)	450 (M)	510 (L)
Taille utilisateur / User size	m	1,49 - 1,61	1,59 - 1,76	1,74 - 1,90
TT - Tube supérieur / Top tube	mm	555	580	605
RC - Bases / Rear center	mm	475	475	475
HT - Douille de direction / Headtube	mm	170	170	170
WB - Empattement / Wheelbase	mm	1109	1118	1143
FL - Longueur de fourche / Fork length	mm	487	487	487
BB - Hauteur de boitier / BB height	mm	298	298	298
SA - Angle de selle / Seat angle	°	71	71	71
HA - Angle de direction / Head angle	°	67,2	68	68
Reach	mm	336	360	385
Stack	mm	643	648	648
SO - Enjambement / Standover	mm	438	438	438

Encuentra esta bici en línea

MOUSTACHE