XROAD FS 6 2026

XR6FML60L260



Las especificaciones de los productos pueden cambiar sin previo aviso. Información no contractual.

CUADRO
Xroad FS, aluminio, moldeado en una sola pieza, fácil de subir y bajar, mayor rigidez gracias a su estructura interna acanalada, brazo trasero unificado, conductos internos discretos, batería y motor integrados

HORQUILLA
SR Suntour, XCR 34, función de bloqueo, 120 mm de recorrido

AMORTIGUADOR
Moustache, Magic Grip Control 115, con plataforma de 2 posiciones y control dinámico de rebote, incorporado, de 165x38 mm, recorrido de 115 mm

MOTOR
Bosch, Performance Line CX BDU38, Smart System, 120 Nm

BATERÍA
Bosch, PowerTube 600Wh, Smart System

PANTALLA
Bosch, Kiox 500, Smart System

MANDO REMOTO
Bosch, LED remote Bluetooth

CONDICIONES
Distancia máxima, calculado para un ciclista de 70 kg en condiciones ideales. Calcula el rango de tu bicicleta eléctrica .

CARGADOR
Bosch, 4Ah

BCM
No equipado con Bosch ConnectModule

AUTONOMÍA DE DISTANCIA
135 km

CAMBIO TRASERO
Shimano, CUES, RD-U6020-11, 11 velocidades

PLATO
Narrow-Wide, 38 dientes

CASSETTE
Shimano, CUES, CS-LG400, 11 velocidades, 11-45T

CADENA
Shimano, LG500, 130 enlaces

PULSADOR
Shimano, CUES, SL-U6000-11R, 11 velocidades

BIELAS
Stronglight, aluminium, 170mm, ISI

FRENO DELANTERO
Magura, MT Thirty, freno de disco hidráulico, 4 pistones

FRENO TRASERO
Magura, MT Thirty, freno de disco hidráulico, 2 pistones

DISCO DELANTERO
Magura, MDR-C, 180mm

DISCO TRASERO
Magura, MDR-C, 180mm

BUJE TRASERO
Shimano, 32H, 15x100 mm, eje pasante

BUJE DELANTERO
Shimano, 32H, 15x110 mm, eje pasante

LLANTA DELANTERA
Aluminio, 32 agujeros, 27.5", ancho interno de 27 mm

LLANTA TRASERA
Aluminio, 32 agujeros, 27.5", ancho interno de 27 mm

RUOTE
Schwalbe, Smart Sam, 27.5x2.35, reflective

CUBIERTA DELANTERA
Schwalbe, Smart Sam, 27.5x2.35, reflective

CUBIERTA TRASERA
Schwalbe, Smart Sam, 27.5x2.35, reflective

MANILLAR
Moustache, ergonómico, aluminio, 660 mm, backsweep 30°

POTENCIA
Moustache, aluminio, ajustable, 110 mm

DIRECCIÓN
Acros, AZF-699, rodamientos sellados, enrutamiento interno, cierre rotativo

PUÑOS
SB3, Ergonómicas

SILLÍN
Selle Royal, Essenza + moderate

TIJA DEL SILLÍN
EXA, 900i, tija telescópica, palanca remota, 31,6 mm, 150mm

CIERRE DE SILLÍN
Moustache, alluminio, 34.9mm

LUZ FRONTAL
AXA, NXT, 80 Lux, alimentado por la batería principal

LUZ TRASERA
Spanninga, Presto2Guard, alimentado por la batería principal

TIMBRE
Spanninga Minibell Black

CANDADO
Candado de batería ABUS, Xplus, opción One-Key. Candado de cuadro Axa Block XXL.

PATA DE CABRA
Moustache, ajustable

GUARDABARROS
Moustache, diseño de doble pared de aluminio, con varillas de aluminio

XROAD FS 6 2026

XR6FML60L260



PORTAEQUIPAJES
Moustache, aluminio, light, fijaciones laterales desmontables QL3. Opción plataforma MIK.

PORTAEQUIPAJES DELANTERO
PB-KITOP

PEDALES
Plataforma en aluminio con reflectores

TALLAS
L

COLORES
Earth metal

PESO
27.4 kg

GVWR
160 kg

GARANTÍA
Cuadro y horquilla Moustache Bikes: 5 años - Motor, batería (o 500 ciclos) y accesorios: 3 años

Encuentra esta bici en línea

MOUSTACHE

XROAD FS 6
2026

XR6FML60L260



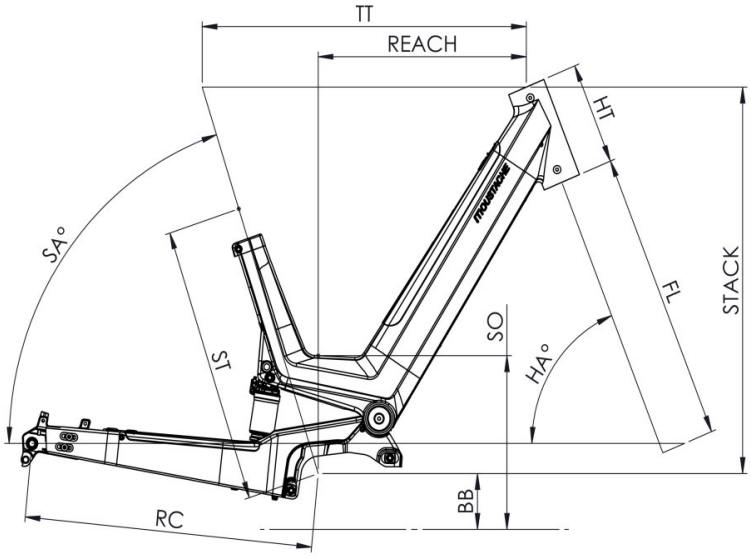

Xroad FS / Samedi 27 OFF FS

ST - Taille / Size	mm	(S)	(M)	(L)
Taille utilisateur / User size	m	1,55 - 1,72	1,65 - 1,85	1,80 - 1,95
ST - Tube de selle / Seat tube	m	410	460	460
TT - Tube supérieur / Top tube	mm	580	600	600
RC - Bases / Rear center	mm	515	515	515
HT - Douille de direction / Headtube	mm	170	180	180
WB - Empattement / Wheelbase	mm	1190	1209	1209
FL - Longueur de fourche / Fork length	mm	527.5	527.5	527.5
BB - Hauteur de boitier / BB height	mm	324	324	324
SA - Angle de selle / Seat angle	°	69.5	69.5	69.5
HA - Angle de direction / Head angle	°	66	66	66
Reach	mm	344	361	361
Stack	mm	651	661	661
SO - Enjambement / Standover	mm	518	518	518

Encuentra esta bici en línea

{TOUSTACHE