XROAD 6 2026

XR6OGS600260



Las especificaciones de los productos pueden cambiar sin previo aviso. Información no contractual.

CUADRO
Xroad Open, aluminio 6061 T4-T6, tubos de triple cavidad hidroformados y extruidos para una rigidez óptima, integración de batería Bosch PowerTube, paso de cables integrado

HORQUILLA
SR Suntour, XCR 34, función de bloqueo, 120 mm de recorrido

MOTOR
Bosch, Performance Line CX BDU38, Smart System, 120 Nm

BATERÍA
Bosch, PowerTube 600Wh, Smart System

PANTALLA
Bosch, Kiox 500, Smart System

MANDO REMOTO
Bosch, LED remote Bluetooth

CONDICIONES
Distancia máxima, calculado para un ciclista de 70 kg en condiciones ideales. Calcula el rango de tu bicicleta eléctrica .

CARGADOR
Bosch, 4Ah

BCM
No equipado con Bosch ConnectModule

AUTONOMÍA DE DISTANCIA
137 km

CAMBIO TRASERO
Shimano, CUES, RD-U6020-11, 11 velocidades

PLATO
Narrow-Wide, 38 dientes

CASSETTE
Shimano, CUES, CS-LG400, 11 velocidades, 11-45T

CADENA
Shimano, CN-LG500, 120 enlaces

PULSADOR
Shimano, CUES, SL-U6000-11R, 11 velocidades

BIELAS
Stronglight, aluminium, 170mm, ISI

FRENO DELANTERO
Magura, MT Thirty, freno de disco hidráulico, 4 pistones

FRENO TRASERO
Magura, MT Thirty, freno de disco hidráulico, 2 pistones

DISCO DELANTERO
Magura, MDR-C, 180mm

DISCO TRASERO
Magura, MDR-C, 180mm

BUJE TRASERO
Shimano, 32H, 9x100 mm, eje pasante

BUJE DELANTERO
Shimano, 32H, 15x110 mm, eje pasante

LLANTA DELANTERA
Aluminio, 32 agujeros, 27.5", ancho interno de 27 mm

LLANTA TRASERA
Aluminio, 32 agujeros, 27.5", ancho interno de 27 mm

RUOTE
Schwalbe, Smart Sam, 27.5x2.35, reflective

CUBIERTA DELANTERA
Schwalbe, Smart Sam, 27.5x2.6 / 2.35

CUBIERTA TRASERA
Schwalbe, Smart Sam, 27.5x2.6 / 2.35

MANILLAR
Moustache, ergonómico, aluminio, 660 mm, backsweep 30°

POTENCIA
Moustache, aluminio, ajustable, 65 mm

DIRECCIÓN
Acros, AZF-699, rodamientos sellados, enrutamiento interno, cierre rotativo

PUÑOS
SB3, Ergonómicas

SILLÍN
Selle Royal, Essenza + moderate

TIJA DEL SILLÍN
EXA, 860i, tija telescópica suspendida, palanca remota, 31,6 mm, 75mm

CIERRE DE SILLÍN
Moustache, alluminio, 34.9mm

LUZ TRASERA
Spanninga, Presto2Guard, alimentado por la batería principal

TIMBRE
Spanninga Minibell Black

CANDADO
ABUS, 6950ML, la misma llave para bloquear el cuadro y la batería. One-Key option.

PATA DE CABRA
Moustache, ajustable

GUARDABARROS
Moustache, diseño de doble pared de aluminio, con varillas de aluminio

PORTAEQUIPAJES
Moustache, aluminio, fijaciones laterales desmontables QL3 y plataforma MIK HD. Moustache protect opción.

PORTAEQUIPAJES DELANTERO
PB-KITOP

XROAD 6 2026

XR6OGS600260



PEDALES
Plataforma en aluminio con reflectores

COLORES
Titanium matt

GVWR
160 kg

TALLAS
S

PESO
26.1 kg

GARANTÍA
Cuadro y horquilla Moustache Bikes: 5 años - Motor, batería (o 500 ciclos) y accesorios: 3 años

Encuentra esta bici en línea

MOUSTACHE

XROAD 6 2026

XR6OGS600260



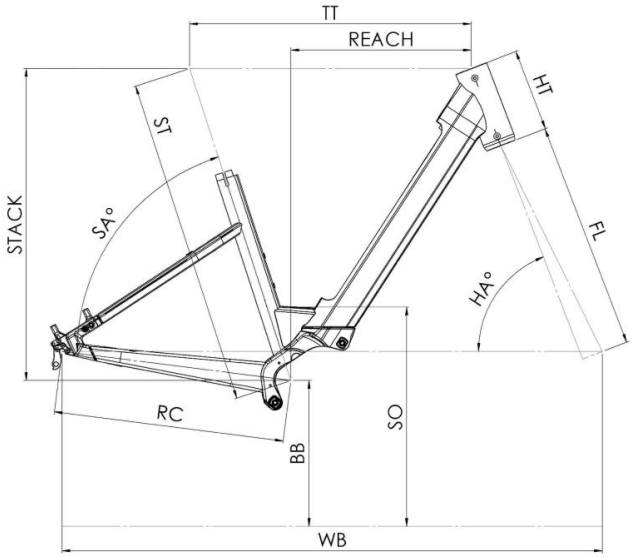

Xroad 2 / 4 / 6 Open

ST - Taille / Size	mm	390 (S)	450 (M)	510 (L)	550 (XL)
Taille utilisateur / User size	m	1,49 - 1,61	1,59 - 1,76	1,74 - 1,92	1,90 - 2,05
TT - Tube supérieur / Top tube	mm	557	580	610	645
RC - Bases / Rear center	mm	475	475	475	475
HT - Douille de direction / Headtube	mm	170	170	190	210
WB - Empattement / Wheelbase	mm	1122	1134	1166	1202
FL - Longueur de fourche / Fork length	mm	527,5	527,5	527,5	527,5
BB - Hauteur de boitier / BB height	mm	300	300	300	300
SA - Angle de selle / Seat angle	°	70,8	70,8	70,8	70,8
HA - Angle de direction / Head angle	°	65,3	66,2	66,2	66,2
Reach	mm	320,0	342,0	365,0	394,0
Stack	mm	677	682	701	720
SO - Enjambement / Standover	mm	140	140	140	140

Encuentra esta bici en línea

MOUSTACHE