DIMANCHE 29 GRAVEL 2 DROP BAR

D92CGL40D260



Les spécifications des produits peuvent changer sans préavis. Informations non contractuelles.

CADRE
Dimanche 29, aluminium 6061 T4-T6, tubes hydroformés à épaisseur variable, intégration CompactTube et passage des câbles intégré

FOURCHE
Dimanche 29/28, Aluminium - Pivot conique 1"1/8-1"1/2 - Support de frein FlatMount 180 mm direct - Axe 15x100mm - Déport 45 mm - Pour pneus en 700x50 - Fixations pour garde-boue et porte-bagages

MOTEUR
Bosch, Performance Line SX, Smart System, 60Nm

BATTERIE
Bosch, CompactTube 400Wh, Smart System

COMMANDE
Bosch, System Controller et Mini Remote, Smart System

CHARGEUR
Bosch, 2Ah

BCM
Non équipé du Bosch ConnectModule

AUTONOMIE DISTANCE*
90 km

***CONDITIONS**
Distance maximum, calculée pour une personne de 70kg dans des conditions d'utilisations idéales. Calculez votre autonomie .

DÉRAILLEUR
Shimano, CUES, RD-U6000-GS, 10/11 vitesses

PLATEAU
FSA, Narrow Wide, 42 dents, protège plateau

CASSETTE
Shimano, CUES, CS-LG300, 10V, 11-48

CHAÎNE
Shimano, LG500, 120 maillons

PÉDALIER
Moustache, aluminium forgé, 165mm

FREIN AV
Shimano, CUES, disque hydraulique

FREIN AR
Shimano, CUES, disque hydraulique

DISQUE AV
Shimano, 180mm

DISQUE AR
Shimano, 180mm

MOYEU AV
Moustache, 24 trous, 12x100, axe traversant

MOYEU AR
Moustache, 24 trous, 12x142, axe traversant

JANTE AV
Moustache, al:30, aluminium 6061, soudées, 24 trous, 700c, largeur interne 22mm

JANTE AR
Moustache, al:30, aluminium 6061, soudées, 24 trous, 700c, largeur interne 22mm

ROUES
Moustache Al30 / Maxxis Rambler TLR 700x50

PNEU AV
Maxxis, Rambler, 700x50C, 120TPI

PNEU AR
Maxxis, Rambler, 700x50C, 120TPI

GUIDON
Moustache, aluminium, rise 10, drop 129, reach 65, flare 16°, 440mm

POTENCE
Moustache, aluminium, suspendue 10-20mm débattement, 90mm

JEU DE DIRECTION
Acros, AZF-725, roulements scellés, passage interne

POIGNÉES
Ruban de cintre Moustache, gel 2.5mm

SELLE
Selle Royal, VIVO

TIGE DE SELLE
EXA, 860i, télescopique suspendue avec commande au guidon, 31.6mm, 75mm

COLLIER DE SELLE
Moustache, aluminium, 34.9mm

ECLAIRAGE AV
-

PORTE-BAGAGE AVANT
En option : Moustache, aluminium, compatible avec les paniers et accessoires QL3

PÉDALES
Plateforme aluminium avec réflecteurs

TAILLE
L

COULEUR
Bleu gris brillant

POIDS
18.2 kg

PTAC
120 kg

GARANTIE
5 ans cadre et fourche Moustache Bikes - 2 ans moteur, batterie

Retrouvez ce vélo en ligne

MOUSTACHE

DIMANCHE 29
GRAVEL 2
DROP BAR

D92CGL40D260



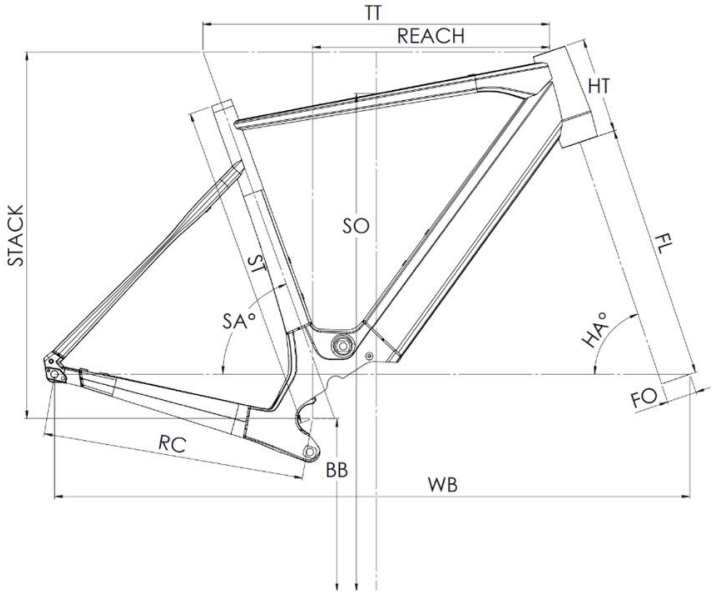

Dimanche 28 Road 2/4/6 - Dimanche 29 Gravel 2/4/6

ST - Taille / Size	mm	460 (S)	500 (M)	540 (L)	580 (XL)
Taille utilisateur / User size	m	1,53 - 1,68	1,66 - 1,81	1,79 - 1,94	1,92 - 2,07
TT - Tube supérieur / Top tube	mm	545	565	585	605
RC - Bases / Rear center	mm	437	437	437	437
HT - Douille de direction / Headtube	mm	120	135	160	180
WB - Empattement / Wheelbase	mm	1039	1049	1061	1071
FL - Longueur de fourche / Fork length	mm	415	415	415	415
BB - Hauteur de boitier / BB height	mm	288,5	288,5	288,5	288,5
SA - Angle de selle / Seat angle	°	73,3	73	72,8	72,5
HA - Angle de direction / Head angle	°	70	70,7	71,3	72
Reach	mm	375	386	395	405
Stack	mm	569	586	612	634
SO - Enjambement / Standover	mm	772	800	830	850

Retrouvez ce vélo en ligne

{TOUSTACHE