SAMEDI 28 ES

S81ONM500270



Les spécifications des produits peuvent changer sans préavis. Informations non contractuelles.

CADRE
Samedi 28 Open, aluminium 6061 T4-T6, tubes hydroformés et extrudés à triple cavités pour une rigidité optimale, intégration exclusive pour batterie Bosch PowerTube, passage de gaines intégré.

FOURCHE
SR Suntour, NVX30, 80mm de débattement

MOTEUR
Bosch, Active Line Plus BDU34, Smart System, 60 Nm

BATTERIE
Bosch, PowerTube 540Wh

COMMANDE
Bosch, Purion 200, Smart System

CHARGEUR
Bosch, 2Ah

BCM
Non équipé du Bosch ConnectModule

AUTONOMIE DISTANCE*
132 km

***CONDITIONS**
Distance maximum, calculée pour une personne de 70kg dans des conditions d'utilisations idéales. Calculez votre autonomie .

DÉRAILLEUR
Shimano, CUES, RD-U3020, 9 vitesses

PLATEAU
40 dents, Narrow Wide

CASSETTE
Sunrace, CSU98.9AW, 9V, 11-36

CHAÎNE
Shimano, LG500, 140 maillons

MANETTE
Shimano, CUES, SL-U4000-9R, 9 vitesses

PÉDALIER
Stronglight, aluminium, 170mm, ISIS

FREIN AV
Shimano, MT200, disque hydraulique

FREIN AR
Shimano, MT200, disque hydraulique

DISQUE AV
Shimano, 180mm

DISQUE AR
Shimano, 160mm

MOYEU AV
Shimano, 32 trous, 9x100mm, serrage rapide

MOYEU AR
Shimano, 32 trous, 9x135mm, serrage rapide

JANTE AV
Aluminium, 32 trous, 29'', largeur interne 23 mm

JANTE AR
Aluminium, 32 trous, 29'', largeur interne 23 mm

ROUES
Schwalbe, Big Apple, 700x50C

PNEU AV
Schwalbe, Big Apple, 700x50C / 28x2.00, Réflectifs

PNEU AR
Schwalbe, Big Apple, 700x50C / 28x2.00, Réflectifs

GUIDON
Moustache, ergonomique, aluminium, relevé de 80mm

JEU DE DIRECTION
Acros, AZF-699, roulements scellés, passage interne, blocage en rotation

POIGNÉES
SB3, Ergonomiques

SELLE
Selle Royal, Wave

TIGE DE SELLE
Moustache, aluminium, 31.6mm, 350mm

COLLIER DE SELLE
Moustache, aluminium, 34.9mm

ECLAIRAGE AV
AXA, Globe, 40 lux, alimenté par la batterie principale

ECLAIRAGE AR
LED haute intensité, catadioptre intégré, alimenté par la batterie principale

KLAXON
Spanninga Minibell Black

ANTIVOL
-

BÉQUILLE
Moustache, réglable

GARDE-BOUE
Moustache, aluminium, tubulaires double paroi, ultra-stables

PORTE-BAGAGES
Moustache, aluminum, fixations latérales QL3 amovibles et plateforme MIK HD. Option Moustache protect.

PORTE-BAGAGE AVANT
PB-KITOP

PÉDALES
Plateforme aluminium avec réflecteurs

TAILLE
M

COULEUR
Noir brillant

SAMEDI 28 ES

S81ONM500270



POIDS
26.5 kg

PTAC
135 kg

GARANTIE
5 ans cadre et fourche Moustache Bikes - 2 ans moteur, batterie

Retrouvez ce vélo en ligne

SAMEDI 28 ES

S81ONM500270



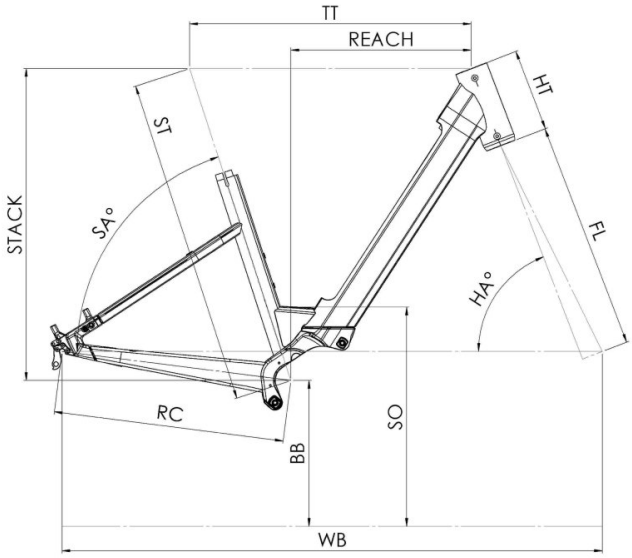

Samedi 28 MY27

ST - Taille / Size	mm	390 (S)	450 (M)	510 (L)	550 (XL)
Taille utilisateur / User size	m	1,49 - 1,61	1,59 - 1,76	1,74 - 1,92	1,90 - 2,05
BB Drop	mm	60	60	60	60
RC - Bases / Rear center	mm	475	475	475	475
HT - Douille de direction / Headtube	mm	170	170	190	210
WB - Empattement / Wheelbase	mm	1106	1120	1151	1187
FL - Longueur de fourche / Fork length	mm	480	480	480	480
BB - Hauteur de boitier / BB height	mm	301	301	301	301
SA - Angle de selle / Seat angle	°	71,6	71,6	71,6	71,6
HA - Angle de direction / Head angle	°	67,5	67,5	67,5	67,5
Reach	mm	343,8	365,5	389,4	418,4
Stack	mm	646,3	650,3	669,0	687,7
Tyre Diameter - WH	"	28	28	28	28
FO - Fork Offset	mm	46	46	46	46

Retrouvez ce vélo en ligne

MOUSTACHE