SAMEDI 28.4 2025

S84ORL500250



Les spécifications des produits peuvent changer sans préavis. Informations non contractuelles.

CADRE
Samedi 28 Open, aluminium 6061 T4-T6, tubes hydroformés à épaisseur variable, intégration exclusive pour batterie Bosch PowerTube (verticale), passage de gaines intégré

FOURCHE
SR Suntour, NEX-E25, HLO, réglage de la précontrainte et fonction blocage, 63mm de débattement

MOTEUR
Bosch, Performance Line BDU33, Smart System, 75Nm

BATTERIE
Bosch, PowerTube 500Wh, verticale, Smart System

COMMANDE
Bosch, Purion 200, Smart System

CHARGEUR
Bosch, 2Ah

BCM
Non équipé du Bosch ConnectModule

AUTONOMIE DISTANCE*
125 km

***CONDITIONS**
Distance maximum, calculée pour une personne de 70kg dans des conditions d'utilisations idéales. Calculez votre autonomie .

DÉRAILLEUR
Shimano, CUES, RD-U6020, 10 vitesses

PLATEAU
40 dents, Narrow Wide

CASSETTE
Shimano, CUES, CS-LG300, 10V, 11-39

CHAÎNE
Shimano, LG500, 120 maillons

MANETTE
Shimano, CUES, SL-U6000-10R, 10 vitesses

PÉDALIER
Moustache, aluminium, 170mm moteur Gen3

FREIN AV
Shimano, MT200 ou Alhonga HJ-472, frein à disque hydraulique

FREIN AR
Shimano, MT200 ou Alhonga HJ-472, frein à disque hydraulique

DISQUE AV
Shimano, 180mm ou Alhonga, 180mm

DISQUE AR
Shimano, 160mm ou Alhonga, 160mm

MOYEU AV
Shimano, 32 trous, 9x100mm, serrage rapide

MOYEU AR
Shimano, 32 trous, 9x135mm, serrage rapide

JANTE AV
Moustache, asymétriques, aluminium 6061E, soudées, 32 trous, 28'', largeur interne 23mm

JANTE AR
Moustache, asymétriques, aluminium 6061E, soudées, 32 trous, 28'', largeur interne 23mm

ROUES
Schwalbe, Big Apple, 700x50C

PNEU AV
Schwalbe, Big Apple, 700x50C

PNEU AR
Schwalbe, Big Apple, 700x50C

GUIDON
Moustache, ergonomique, aluminium, 680mm, backsweep 25°

POTENCE
Moustache, aluminium, réglable, 90mm

JEU DE DIRECTION
FSA, No 57B-1

POIGNÉES
Ergonomiques, double densité

SELLE
Selle Royal, Essenza + moderate

TIGE DE SELLE
Suspendue, aluminium, 31.6mm, 350mm, 40mm de débattement

COLLIER DE SELLE
Moustache, aluminium, 34.9mm

ECLAIRAGE AV
AXA, NXT, 30 lux, alimenté par la batterie principale

ECLAIRAGE AR
Spanninga, Presto2Guard, alimenté par la batterie principale

ANTIVOL
AXA, Block XXL, clé identique pour le verrouillage de la batterie et de l'antivol

BÉQUILLE
Moustache, réglable

GARDE-BOUE
Moustache, aluminium, tubulaires double paroi, ultra-stables

PORTE-BAGAGES
Moustache, aluminum, fixations latérales QL3 amovibles et plateforme MIK HD

PÉDALES
Plateforme aluminium avec réflecteurs

TAILLE
L

SAMEDI 28.4 2025

S84ORL500250



COULEUR
Rouge métal brillant

PTAC
135 kg

POIDS
26.2 kg

GARANTIE
5 ans cadre et fourche Moustache Bikes - 2 ans moteur, batterie

Retrouvez ce vélo en ligne

SAMEDI 28.4
2025

S84ORL500250



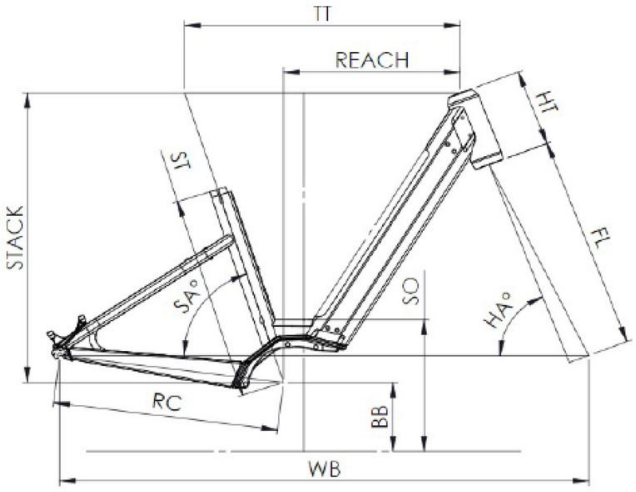

Samedi 28 ES / 28.4

ST - Taille / Size	mm	420 (S)	470 (M)	530 (L)	580 (XL)
Taille utilisateur / User size	m	1,55 - 1,70	1,68 - 1,83	1,80 - 1,95	1,90 - 2,05
TT - Tube supérieur / Top tube	mm	560	585	610	635
RC - Bases / Rear center	mm	475	475	475	475
HT - Douille de direction / Headtube	mm	170	170	170	190
WB - Empattement / Wheelbase	mm	1106	1121	1147	1173
FL - Longueur de fourche / Fork length	mm	477	477	477	477
BB - Hauteur de boitier / BB height	mm	305	305	305	305
SA - Angle de selle / Seat angle	°	71,5	71,5	71,5	71,5
HA - Angle de direction / Head angle	°	67,7	68,5	68,5	68,5
Reach	mm	347	371	396	415
Stack	mm	644	644	644	644
SO - Enjambement / Standover	mm	770	774	782	786

Retrouvez ce vélo en ligne

MOUSTACHE