SAMEDI 27 X2 VTT

TA0CGU100260



Les spécifications des produits peuvent changer sans préavis. Informations non contractuelles.

CADRE
aluminium 6061 T4 T6 - Tubes extrudés et hydroformés à épaisseur variable - Moteur à l'arrière - Douille de direction conique - 27.5 Plus - 12x148mm, Boost

FOURCHE
SR Suntour, Aion 36, 140mm de débattement, cartouche EQ RC-PCS avec réglage de la compression et du rebond, 27.5 Plus, Boost, Q-lock 15mm

MOTEUR
Bosch, Performance Line CX BDU38, Smart System, 120 Nm

BATTERIE
Bosch, PowerPack 540Wh, Smart System

BATTERIE ADDITIONNELLE
Bosch, PowerPack 540Wh, Smart System

COMMANDE
Bosch, Purion 200, Smart System

CHARGEUR
Bosch, 4Ah

BCM
Non équipé du Bosch ConnectModule

AUTONOMIE DISTANCE*
150 km

***CONDITIONS**
Distance maximum, calculée pour deux personnes de 70kg dans des conditions d'utilisations idéales. Calculez votre autonomie .

DÉRAILLEUR
Shimano, CUES, RD-U6000-GS, 10/11 vitesses

PLATEAU
FSA, Narrow Wide, 34 dents

CASSETTE
Shimano, CUES, CS-LG300, 10V, 11-48

CHAÎNE
Shimano, LG500, 130 maillons

MANETTE
Shimano, CUES, SL-U6000-10R, 10 vitesses

PÉDALIER
Manivelles Moustache aluminium forgées spécifiques Tandem, 170 mm, synchronisées, plateaux relais Narrow Wide 36 dents

FREIN AV
Magura, MT5, disque hydraulique, 4 pistons

FREIN AR
Magura, MT5, disque hydraulique, 4 pistons

DISQUE AV
Magura, Storm HC, 203mm

DISQUE AR
Magura, Storm HC, 203mm

MOYEU AV
Moustache, 32 trous, 15x110mm, axe traversant

MOYEU AR
Moustache, 32 trous, 12x148mm, axe traversant

JANTE AV
Moustache, asymétriques, aluminium 6061E, soudées, double paroi, 32 trous, 27.5", largeur interne 35mm, montées avec valves et flap Tubeless

JANTE AR
Moustache, asymétriques, aluminium 6061E, soudées, double paroi, 32 trous, 27.5", largeur interne 35mm, montées avec valves et flap Tubeless

ROUES
Moustache AL / Maxxis Rekon 27x2.8

PNEU AV
Maxxis, Rekon, 27.5x2.80

PNEU AR
Maxxis, Rekon, 27.5x2.80

GUIDON
Avant : Moustache, ergonomique, aluminium, 760mm, backsweep 9° // Arrière : Moustache, ergonomique, aluminium, 680mm, backsweep 9°

POTENCE
Avant : Moustache, aluminium forgé 3D, 65mm // Arrière : Moustache, aluminium forgé 3D, réglable 155/200mm

JEU DE DIRECTION
FSA, No 57B-1

POIGNÉES
Ergonomiques, double densité

SELLE
Moustache, ergonomique

TIGE DE SELLE
Avant : Moustache, aluminium, 27.2mm avec adaptateur 31.6mm, 350mm // Arrière : Suntour, NCX, suspendue avec 50mm de débattement, système à parallélogramme 27.2x350mm avec adaptateur 31.6mm

COLLIER DE SELLE
Moustache, aluminium, 34.9mm

ECLAIRAGE AV
-

PÉDALES
Plateforme aluminium avec réflecteurs

TAILLE
TU

COULEUR
Gris Pierre brillant

POIDS
30.8 kg

PTAC
200 kg

SAMEDI 27 X2
VTT

TA0CGU100260



GARANTIE

5 ans cadre et fourche Moustache Bikes - 2 ans moteur, batterie

Retrouvez ce vélo en ligne

SAMEDI 27 X2
VTT

TA0CGU100260



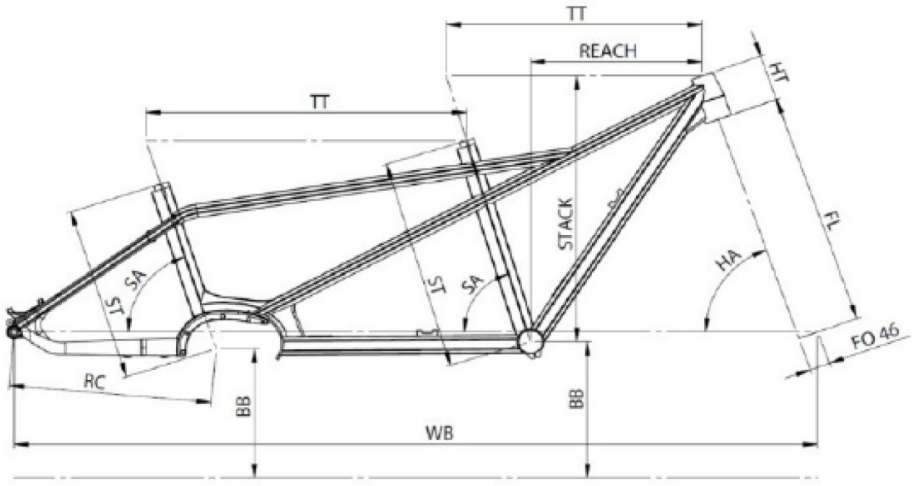

Samedi 27X2 / 27X2 TRK

ST - Taille / Size	mm	420 (Rear)	510 (Front)	
Taille utilisateur / User size	m	1,50 - 1,85	1,72 - 1,95	
TT - Tube supérieur / Top tube	mm	737	590	
RC - Bases / Rear center	mm	470		
HT - Douille de direction / Headtube	mm	110		
WB - Empattement / Wheelbase	mm	1850		
FL - Longueur de fourche / Fork length	mm	547		
BB - Hauteur de boitier / BB height	mm	310	325	
SA - Angle de selle / Seat angle	°	72	73	
HA - Angle de direction / Head angle	°	70,5		
Reach	mm	-	394	
Stack	mm	-	642	
SO - Enjambement / Standover	mm	703	800	

Retrouvez ce vélo en ligne

MOUSTACHE