TRAIL 150.4 2025

TR4FTX700250



Les spécifications des produits peuvent changer sans préavis. Informations non contractuelles.

CADRE
Trail, aluminium 6061 T4-T6, 150mm de débattement, intégration exclusive pour batterie Bosch PowerTube (horizontale), 12x148mm, Boost, protection du moteur avec évents de ventilation

FOURCHE
RockShox, PSYLO Silver RC, ressort Solo Air, réglage externe du rebond, cartouche Motion Control avec réglage de la compression basse vitesse et blocage, débattement 150mm, 15x110mm, Boost, offset 44mm, compatible mini garde-boue

AMORTISSEUR
Moustache, Magic Grip Control 150, amortisseur à air spécifique avec 2 positions, contrôle dynamique du rebond, fixation Trunion, 205-60mm, 150mm de débattement

MOTEUR
Bosch, Performance Line CX BDU37,Smart System, 85Nm

BATTERIE
Bosch, PowerTube 750Wh, horizontale, Smart System

COMMANDE
Bosch, Purion 200, Smart System

CHARGEUR
Bosch, 4Ah

BCM
Non équipé du Bosch ConnectModule

AUTONOMIE DISTANCE*
117 km

***CONDITIONS**
Distance maximum, calculée pour une personne de 70kg dans des conditions d'utilisations idéales. Calculez votre autonomie .

DÉRAILLEUR
Shimano, XT, RD-M8100-SGS, 12 vitesses

PLATEAU
FSA, Narrow Wide, 34 dents

CASSETTE
Shimano, Deore, CS-M6100 12V, 10-51

CHAÎNE
Shimano, CN-M6100, 12 vitesses, 120 maillons

MANETTE
Shimano, Deore, SL-M6100, 12 vitesses

PÉDALIER
Moustache, aluminium forgé, 165mm

FREIN AV
Magura, MT5, disque hydraulique, 4 pistons

FREIN AR
Magura, MT5, disque hydraulique, 4 pistons

DISQUE AV
Magura, MDR-C, 203mm

DISQUE AR
Magura, MDR-C, 203mm

MOYEU AV
Shimano, 28 trous, 15x110mm, axe traversant

MOYEU AR
Shimano, 28 trous, 12x148mm, axe traversant

JANTE AV
Moustache, asymétriques, aluminium 6061E, soudées, 28 trous, 29'', largeur interne 30mm, montées avec valves et flap Tubeless, écrous aluminium anti-desserrage

JANTE AR
Moustache, asymétriques, aluminium 6061E, soudées, 28 trous, 29'', largeur interne 30mm, montées avec valves et flap Tubeless, écrous aluminium anti-desserrage

ROUES
Moustache AL / Maxxis Rekon 29x2.4

PNEU AV
Maxxis, Rekon, 29x2.40, tringles souples, EXO/TR (Tubeless Ready)

PNEU AR
Maxxis, Rekon, 29x2.40, tringles souples, EXO/TR (Tubeless Ready)

GUIDON
Moustache, aluminium, 760mm, 31.8mm, rise 12mm, backsweep 9°, upsweep 5°

POTENCE
Moustache, aluminium forgé 3D, 40mm

JEU DE DIRECTION
FSA, N°55R/57, roulements scellés

POIGNÉES
SB3, Race

SELLE
Moustache, Sport, rails acier

TIGE DE SELLE
EXA, 900i, télescopique avec commande au guidon, 31.6mm, 170mm

COLLIER DE SELLE
Moustache, aluminium, 38.6mm

ECLAIRAGE AV
-

KLAXON
Spanninga Minibell Black

PÉDALES
Plateforme aluminium avec réflecteurs

TAILLE
XL

COULEUR
Noir / Terracotta brillant

TRAIL 150.4
2025

TR4FTX700250



POIDS
25.1 kg

PTAC
140 kg

GARANTIE
5 ans cadre et fourche Moustache Bikes - 2 ans moteur, batterie

Retrouvez ce vélo en ligne

MOUSTACHE

TRAIL 150.4
2025

TR4FTX700250



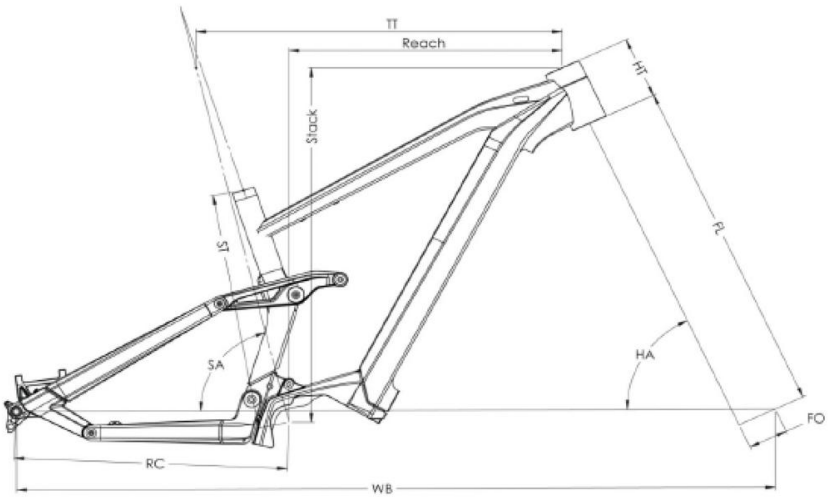

Trail 150.2 / 4

ST - Taille / Size	mm	390 (S)	420 (M)	450 (L)	480 (XL)
Taille utilisateur / User size	m	1,56 - 1,72	1,69 - 1,85	1,82 - 1,98	1,95 - 2,11
TT - Tube supérieur / Top tube	mm	588	618	643	668
RC - Bases / Rear center	mm	462	462	462	462
HT - Douille de direction / Headtube	mm	100	110	130	140
WB - Empattement / Wheelbase	mm	1218	1250	1279	1306
FL - Longueur de fourche / Fork length	mm	560	560	560	560
BB - Hauteur de boitier / BB height	mm	350	350	350	350
SA - Angle de selle / Seat angle	°	76,6	76,6	76,6	76,6
HA - Angle de direction / Head angle	°	65,6	65,6	65,6	65,6
Reach	mm	441	468	489	512
Stack	mm	623	632	650	659
SO - Enjambement / Standover	mm	836	845	863	873

Retrouvez ce vélo en ligne

{MOUSTACHE